VD057

Installation Instructions



Suggestion: To make the installation process easier and faster, we recommend that two people work together to install the Furniture



support@fusou.vip

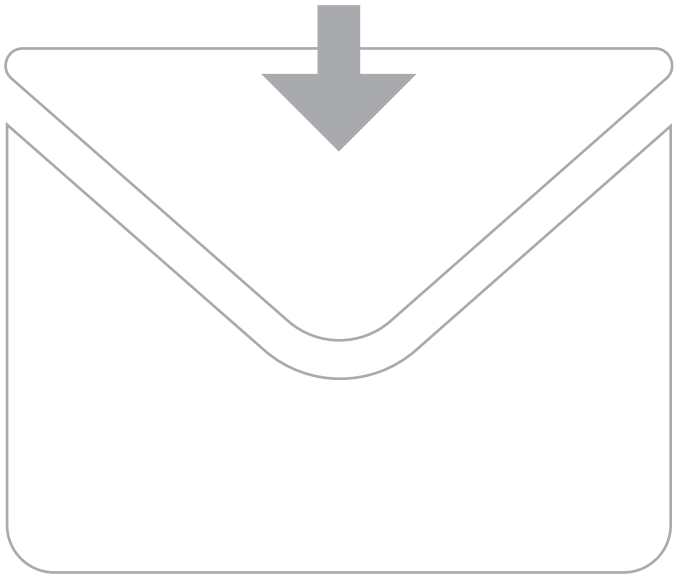

If a part is missing or damaged
please feel free to contact us via custom service email

support@fusou.vip

We will gladly ships your replacement parts FREE of charge

OUR PACKAGE

The item comes in two boxes
and may not arrive at the same time

NOTICE

IMPORTANT, RETAIN FOR FUTURE REFERENCE: READ CAREFULLY
WICHTIG, FÜR SPÄTERE NACHSCHLAGE AUFBEWAHREN: SORGFÄLTIG LESEN
IMPORTANTE, GUARDAR PARA REFERENCIA FUTURA: LEER ATENTAMENTE
IMPORTANTE, CONSERVARE PER RIFERIMENTI FUTURI: LEGGERE ATTENTAMENTE
IMPORTANT, À CONSERVER POUR RÉFÉRENCE FUTURE : LIRE ATTENTIVEMENT

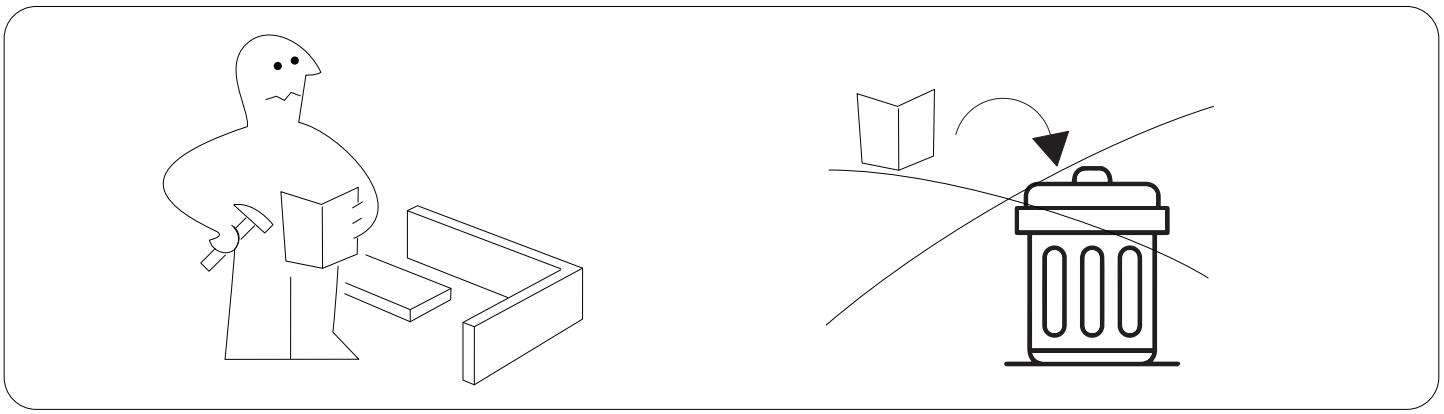

Assemble on a flat, clean and soft surface.
Auf einer flachen, sauberen und weichen Oberfläche zusammenbauen.
Assembler sur une surface plate, propre et douce.
Assemblare su una superficie piatta, pulita e morbida.
Ensamblar sobre una superficie plana, limpia y suave.

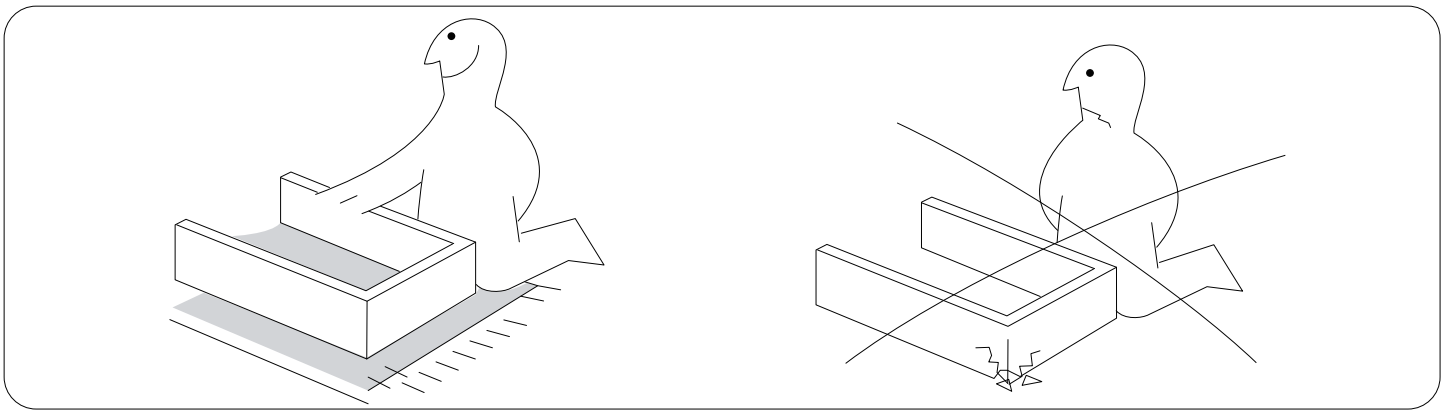

Professional installation is highly recommended.
Eine professionelle Installation wird dringend empfohlen.
Une installation professionnelle est fortement recommandée.
Si raccomanda vivamente l'installazione professionale.
Se recomienda altamente la instalación profesional.



Periodically check that all components are tightly secured.
Überprüfen Sie Regelmäßig, Dass Alle Komponenten Fest Gesichert Sind.
Vérifiez Périodiquement Que Tous Les Composants Sont Bien Fixés.
Controllare Periodicamente Che Tutti I Componenti Siano Ben Fissati.
Verifique Periódicamente Que Todos Los Componentes Estén Bien Asegurados.

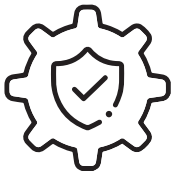

It is recommended that multiple people assemble this product.
Es wird empfohlen, dass mehrere Personen dieses Produkt zusammenbauen.
Il est recommandé que plusieurs personnes assemblent ce produit.
Si raccomanda che più persone assemblino questo prodotto.
Se recomienda que varias personas ensamblen este producto.

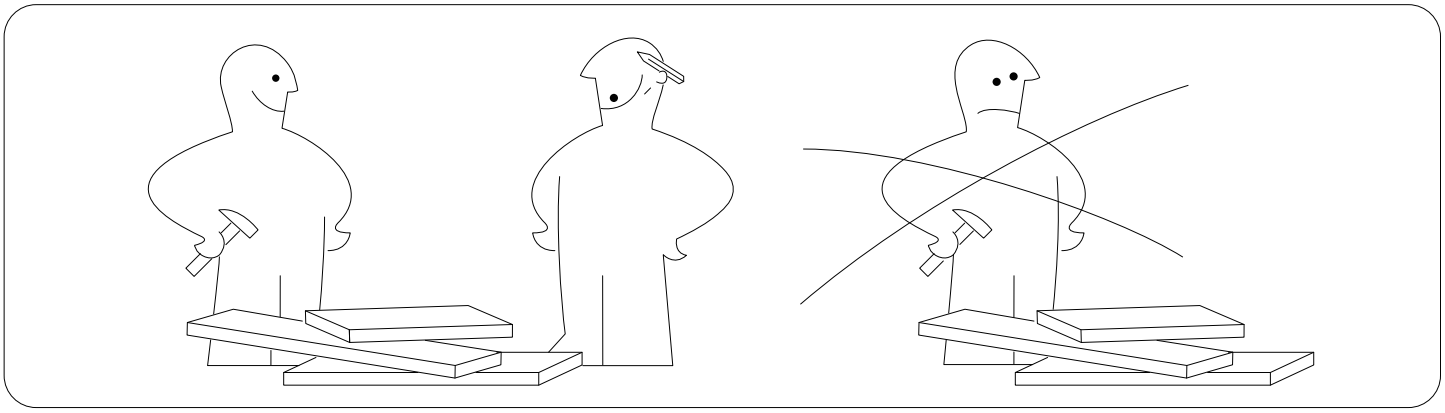

Press And Hold The Drawer Runner Lock And Then Continue To Slide Drawer Runners Apart Before Installation.

Drücken Und Halten Sie Die Schubladenauszugssperre Und Schieben Sie Dann Die Schubladenauszüge Auseinander, Bevor Sie Installieren.

Pressez Et Maintenez Le Verrou Du Coulisseau Du Tiroir, Puis Continuez À Écarter Les Coulisses Du Tiroir Avant L'installation.

Premere E Tenere Premuto Il Blocco Della Guida Del Cassetto, Quindi Continuare A Scorrere Le Guide Del Cassetto Separatamente Prima Dell'installazione.

Presione Y Mantenga Presionado El Bloqueo Del Corredor Del Cajón Y Luego Continúe Deslizando Los Corredores Del Cajón Por Separado Antes De La Instalación.

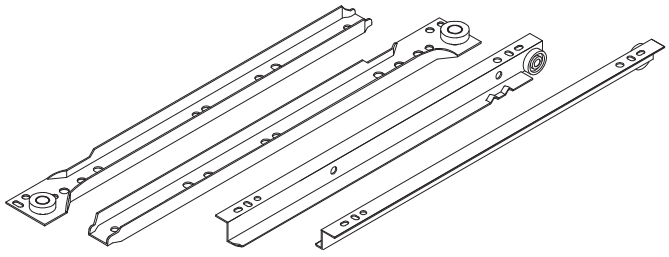

CL CR DL DR

Please have the following auxiliary tools ready:
Bitte halten Sie folgende Hilfswerkzeuge bereit:
Veuillez préparer les outils auxiliaires suivants :
Si prega di avere pronti i seguenti strumenti ausiliari:
Por favor, tenga listas las siguientes herramientas auxiliares:



First, fasten the screw to the product panel through the round hole of the fitting. Next, drill a hole in the wall and insert the fitting into the hole. Finally, pass the long screw through the round hole of the fitting and screw it into the expansion tube.

Zuerst befestigen Sie die Schraube durch das runde Loch des Befestigungsteils an der Geräteverkleidung. Dann bohren Sie ein Loch in die Wand und stecken das Befestigungsteil in das Loch. Zum Schluss führen Sie die lange Schraube durch das runde Loch des Befestigungsteils und schrauben sie in das Dübelrohr ein.

Tout d'abord, fixez la vis sur le panneau du produit à travers le trou rond de la pièce accessoire. Ensuite, percez un trou dans le mur et insérez la pièce accessoire dans le trou. Enfin, passez la longue vis à travers le trou rond de la pièce accessoire et vissez-la dans le tube expansible.

Innanzitutto, fissare la vite sul pannello del prodotto attraverso il foro rotondo dell'accessorio. Successivamente, praticare un foro nel muro e inserire l'accessorio nel foro. Infine, far passare la vite lunga attraverso il foro rotondo dell'accessorio e avvitarla nel tubo di espansione.

En primer lugar, fije el tornillo al panel del producto a través del orificio redondo del accesorio. A continuación, perfore un agujero en la pared e inserte el accesorio en el agujero. Por último, pase el tornillo largo por el orificio redondo del accesorio y enróscalo en el tubo expansor.

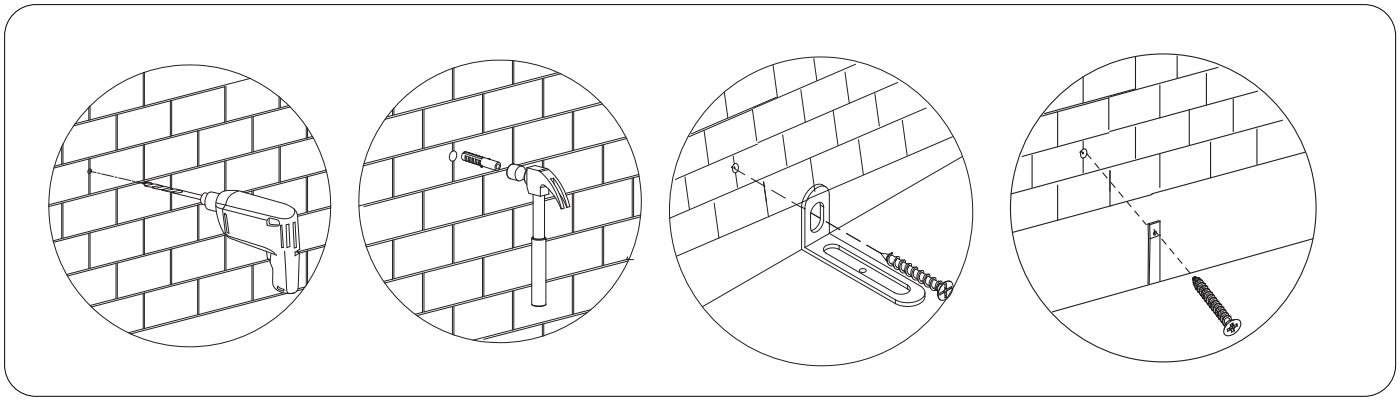

Never let children climb or hang on drawers, doors, or shelves.
Lassen Sie Kinder niemals auf Schubladen, Türen oder Regalen klettern oder hängen.
Ne laissez jamais les enfants grimper ou se suspendre aux tiroirs, portes ou étagères.
Non permettere mai ai bambini di arrampicarsi o appendersi ai cassetti, alle porte o agli scaffali.
Nunca permita que los niños trepen o se cuelguen de los cajones, puertas o estantes.



Serious or fatal crushing injuries can occur from furniture tip-over. Always secure this furniture to the wall using tip-over restraints.

Schwere oder tödliche Quetschverletzungen können durch das Umkippen von Möbeln verursacht werden. Sichern Sie diese Möbel immer mit Kipp-Sicherungen an der Wand.

Des blessures graves ou mortelles par écrasement peuvent survenir en cas de basculement de meubles. Fixez toujours ces meubles au mur à l'aide de dispositifs anti-basculement.

Lesioni gravi o mortali da schiacciamento possono verificarsi a causa del ribaltamento dei mobili. Fissare sempre questi mobili alla parete utilizzando i sistemi di blocco anti-ribaltamento.

Pueden ocurrir lesiones graves o fatales por aplastamiento debido al volcamiento de muebles. Siempre asegure este mueble a la pared utilizando dispositivos anti-vuelco.

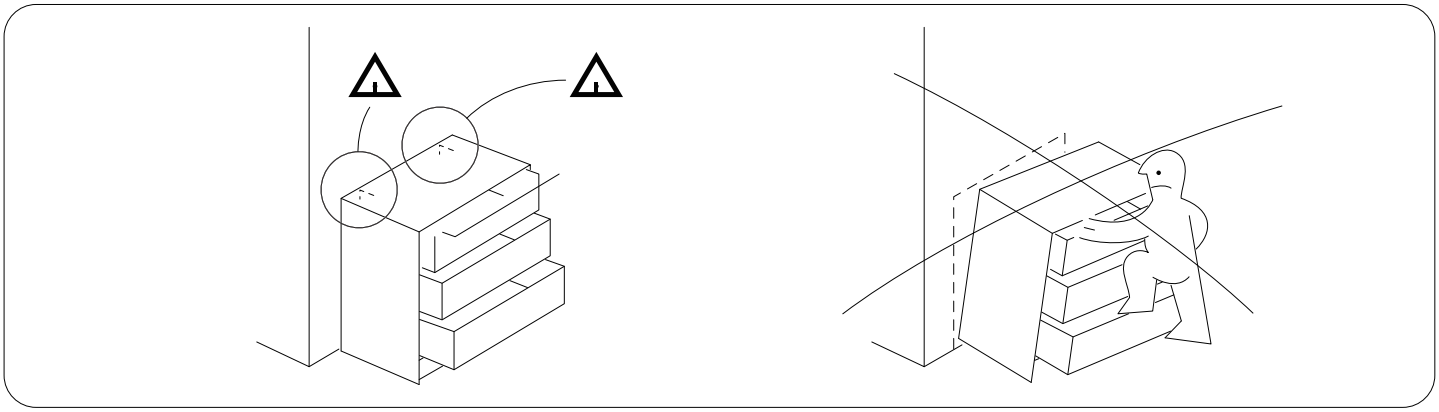

To prevent panel damage during assembly, avoid using power tools and opt for manual tools instead.

Um Schäden an den Paneelen während der Montage zu vermeiden, vermeiden Sie Elektrowerkzeuge und verwenden Sie stattdessen Handwerkzeuge.

Pour éviter d'endommager les panneaux lors de l'assemblage, évitez les outils électriques et utilisez plutôt des outils manuels.

Per prevenire danni ai pannelli durante il montaggio, evita gli utensili elettrici e usa invece utensili manuali.

Para prevenir daños en los paneles durante el montaje, evite herramientas eléctricas y use herramientas manuales en su lugar.

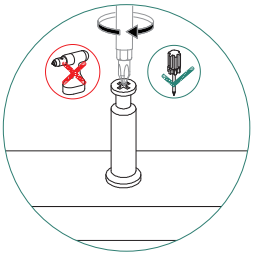

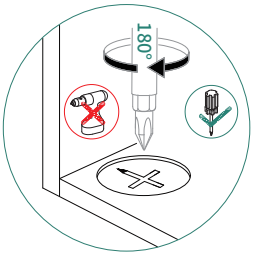

EN

General Guidelines

- Please read the following instructions carefully and use the product accordingly.
- Please keep this manual and hand it over when you transfer the product.
- This summary may not include every detail of all variations and considered steps. Please contact us when further information and help are needed.

Notes

- Product is intended for indoor use only. It must be assembled and used according to the instructions. The seller does not accept any responsibility for damage or injury resulting from improper assembly or use.
- Please avoid long-term exposure to humid environment to prevent mildew.
- During assembly, align all screws with the corresponding pre-drilled holes first and then tighten them one by one.
- Inspect the screws regularly. Screws may become loose during long-term use. If necessary, retighten them to ensure stability and security.

Warnings

- Children are not allowed to assemble the product. During assembly, keep any small part out of reach of children as they may be fatal if swallowed or inhaled.
- Children are not allowed to stand, climb or play on the product to avoid serious bodily injury by the toppling.
- Keep plastic packing bags out of reach of children to avoid any potential danger, such as suffocation.
- Avoid sharp objects and corrosive chemicals to prevent damage to the product or bodily injury.

DE

Einleitung

- Bitte lesen Sie die folgende Anleitung aufmerksam durch und verwenden Sie das Produkt sachgemäß.
- Bewahren Sie diese Anleitung gut auf und händigen Sie sie bei Weitergabe des Produkts an Dritte ebenfalls mit aus.
- Aus Gründen der Übersicht können nicht alle Details zu allen Varianten und denkbaren Montagen beschrieben werden. Wenn Sie weitere Informationen und Hilfe benötigen, kontaktieren Sie uns bitte.

Hirweise

- Dieses Produkt ist nur für den Gebrauch in Innenräumen vorgesehen. Eine andere Verwendung als beschrieben, oder eine Veränderung/ein Umbau des Produkts ist nicht erlaubt und kann zu Verletzungen und/oder Beschädigungen des Produkts führen. Der Händler übernimmt keine Haftung für Schäden, die durch unsachgemäßen Gebrauch oder falsche Montage entstanden sind.
- Halten Sie das Produkt nicht langfristig in einer feuchten Umgebung, um Schimmel zu vermeiden.
- Ziehen Sie die Schrauben bitte zuerst nicht an. Nachdem Sie alle Schrauben eingesetzt haben, schrauben Sie sie erst vorsichtig fest.
- Prüfen Sie regelmäßig den festen Sitz der Schrauben und Verbindungen, falls notwendig nachziehen.

Warnhinweise

- Halten Sie Kinder bei der Montage fern, da Kleinteile bei Verschlucken oder Einatmen tödlich sein können.
- Um mögliche Körperverletzungen zu vermeiden, ist es Kindern verboten, auf diesem Produkt zu klettern oder damit zu spielen.
- Schützen Sie Ihre Kinder von Verpackungsteile wie Folien oder Plastikbeutel fern, da Verpackungsteile oft nicht erkennbare Gefahren bergen (z. B. Erstickungsgefahr).
- Halten Sie spitze Gegenstände und ätzende Chemikalien vom Produkt fern, da diese die Oberfläche beschädigen können.

FR

Introduction

- Lisez attentivement ces instructions et utilisez votre produit d'après ce mode d'emploi.
- Conservez ces instructions. Si vous souhaitez offrir ce produit à un tiers, joignez obligatoirement ce mode d'emploi.
- Pour des raisons de clarté, les détails concernant chaque variante ou montage envisageable ne peuvent être tous décrits. Si vous souhaitez obtenir plus d'informations ou si vous rencontrez certains problèmes non traités de manière détaillée dans ces instructions, veuillez nous contacter.

Notes

- Ce produit est conçu pour une utilisation à l'intérieur. Le produit doit être monté et utilisé d'après ce mode d'emploi. Les utilisations qui ne correspondent pas à la description ci-dessus ou les modifications de l'article ne sont pas autorisées. Le vendeur ne prend aucune responsabilité des dommages causés par un montage incorrect ou une utilisation non conforme.
- Évitez de placer le produit dans un environnement humide pendant une longue durée car peut provoquer de la moisissure.

- Lors du montage, veuillez bien positionner et régler toutes les vis et les écrous, ensuite ffectuer un serrage progressif de l'ensemble des vis.
- Il est conseillé de vérifier régulièrement les vis qui pourraient se desserrer progressivement pendant l'utilisation, ce qui risque de provoquer des dommages causés par un renversement du produit. Veillez donc à vous assurer que les vis sont bien serrées.

Avertissements

- Il est interdit aux enfants de participer à l'assemblage du produit car il comprend de nombreuses petites pièces et l'aspiration ou l'ingestion de ces pièces présente un risque mortel.
- Ne pas laissez les enfants monter ou jouer sur le produit pour éviter des blessures causés par le renversement du produit.
- Pour éviter le danger inattendu (ex. l'étouffement), gardez toutes pièces et l'emballage (films, sac plastiques, polystyrènes, etc.) loin des enfants.
- Éloignez les objets pointus ou corrosifs du produit pour éviter les dommages possibles.

IT

Linee guida generali

- Si prega di leggere attentamente le seguenti istruzioni e usare il prodtto in modo opportuno.
- Si prega di conservare questo manuale e consegnarlo quando il prodotto cambia proprietario.
- Questo riassunto potrebbe non includere ogni dettaglio di tutte le variazioni e le fasi considerate. Contattaci se hai bisogno di ulteriori informazioni e assistenza.

Note

- Il prodottoe inteso esclusivamente per uso interno. Deve essere assemblato e usato come descritto nelle istruzioni. Il rivenditore non accetta alcuna responsabilità per danni o infortuni risultanti da assemblaggio o uso improprio.
- Si prega di evitare esposizione prolungata a ambienti umidi per prevenire la formazione di muffa.
- Durante l'assemblaggio, allineare tutte le viti con i fori corrispondenti, quindi stringerle una ad una.
- Controllare regolarmente le viti. Potrebbero allentarsi dopo lunghi periodi d'uso. Se necessario, stringerle nuovamente per garantire stabilità e sicurezza.

Avvertenze

- I bambini non possono assemblare il prodotto. Durante l'assemblaggio, tenere le parti di piccole dimensioni fuori dalla portata dei bambini, potrebbero essere fatali se ingerite o inalate.
- Impedire ai bambini di salire in piedi, arampicarsi o giocare sul prodotto per evitare infortuni gravi causati dalla caduta.
- Tenere le borse di plastica dell'imballaggio fuori dalla portata dei bambini per evitare qualsiasi potenziale rischio, come il soffocamento.
- Fare attenzione a oggetti appuntiti e sostanze corrosive per prevenire danni e infortuni.

ES

Acerca del manual

- Por favor, lea detenidamente las instrucciones y respete los debidos usos del producto.
- Por favor, conserve bien este manual y en caso de cesión, no omita entregarlo junto al producto.
- Este manual podríía no incluir todos los detalles de cada paso del montaje. Si necesita ayuda o información adicional, póngase en contacto con nosotros.

Notas

- Este producto está diseñado para uso interior. Ha de montarse y utilizarse el producto paso a paso siquiendo las instrucciones. De lo contrario, el vendedor no asume ninguna responsalibidad por los daños causados por el montaje y usos inadecuados.
- No coloque el producto en un ambiente húmedo durante un largo período de tiempo para evitar causar moho.
- Durante el montaje, por favor, no apriete completamente ningún tornillo, después de completar la instalación, apriete fuertemente todos los tornillos.
- Inspeccione regularmente los tornillos. Durante el uso, los tornillos tal vez se vavan soltando, causarán daños por la caída del producto, por eso asequre que todos los tornillos estén apretados.

Advertencias

- Debido a múltiples tornillos y otras piezas pequeñas, no permita que se acerquen los niños por el riesgo de asfixia producido por tragar alguna pieza.
- No permita que el niño se suba o juegue con el producto para prevenir las lesiones causadas por la caída del producto.
- Guarde la bolsa de plástico fuera del alcance de los niños para evitar el peligro de asfixia.
- Mantenga el producto alejado de los objetos afilados y sustancias químicas agresivas.

HINGE ADJUSTMENT GUIDE

EN_It may be necessary to adjust the hinges so that the doors align.Use the instructions below as a guide.
FR_Il est parfois nécessaire d'ajuster les charnières pour un meilleur alignement des portes. Servez-vous des instructions ci-dessous comme guide.
ES_Puede que sea necesario ajustar los quicios de forma que se alineen las puertas. Use las instrucciones que aparecen debajo como guía.
DE_Möglicherweise müssen Sie die Scharniere so einstellen, dass die Türen ausgerichtet sind. Verwenden Sie die nachstehenden Anweisungen als Leitfaden.
IT_Potrebbe essere necessario regolare le cerniere in modo che le porte siano allineate. Per fare ciò attenersi alle istruzioni sottostanti.

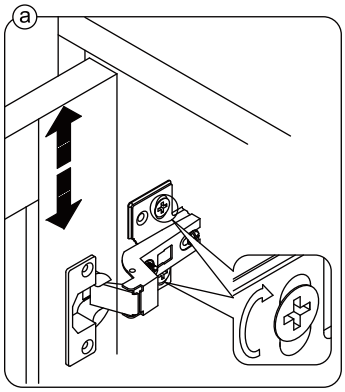

EN_To adjust the door vertically loosen the screw asshown and move up and down as needed.
FR_Si vous souhaitez régler la porte **verticalement**, desserrez la vis comme indiqué et déplacez la porte de haut en bas selon les besoins.
ES_Para ajustar la puerta **verticalmente** afloje el tornillo tal y como se muestra y muévalo hacia arriba o hacia abajo según sea necesario.
DE_Um die Tür **vertikal** auszurichten, lösen Sie die Schraube wie abgebildet und bewegen Sie sie nach Bedarf nach oben oder nach unten.
IT_Per allineare la porta **verticalmente** allentare la vite come mostrato e spostarla in alto o in basso secondo necessità.

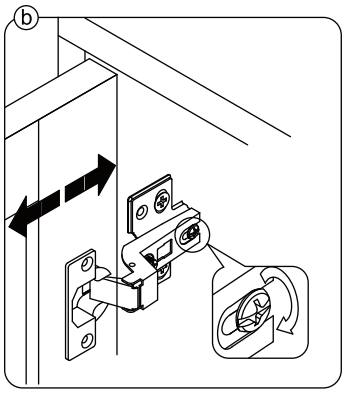

EN_To adjust the gap from the door to the main frame turn the screw clockwise or anti-clockwise as needed.
FR_Si vous souhaitez ajuster **l'écart** entre la porte et le cadre principal, tournez la vis dans le sens des aiguilles d'une montre ou dans le sens inverse, si nécessaire.
ES_Para ajustar el **espacio** desde la puerta al marco principal, gire el tornillo en sentido horario o antihorario, según se necesite.
DE_Um den **Abstand** von der Tür zum Hauptrahmen auszurichten, drehen Sie die Schraube je nach Bedarf im oder gegen den Uhrzeigersinn.
IT_Per regolare lo **spazio** tra la porta e il telaio principale, avvitare o svitare la vite secondo necessità.

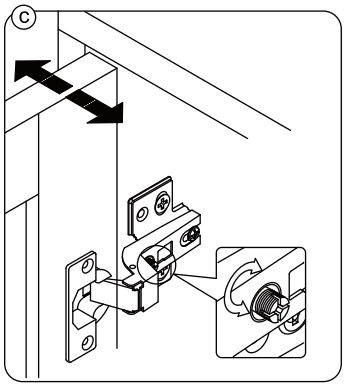

EN_To adjust the door laterally adjust the screw as shown by turning clockwise or anti-clockwise.
FR_Si vous souhaitez ajuster la porte **latéralement**, ajustez la vis comme indiqué en tournant dans le sens des aiguilles d'une montre ou dans le sens inverse des aiguilles d'une montre.
ES_Para ajustar la puerta **lateralmente** ajuste el tornillo tal y como se muestra girándolo en sentido horario y antihorario.
DE_Um die Tür **seitlich** auszurichten, stellen Sie bitte die Schraube wie abgebildet durch Drehen im oder gegen den Uhrzeigersinn ein.
IT_Per allineare la porta **lateralmente** regolare la vite come mostrato, avvitandola o svitandola.

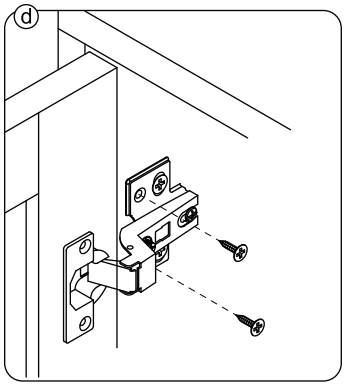

EN_Please fix other screws
FR_Merci de serrer les autres vis.
ES_Fije los demás tornillos
DE_Befestigen Sie bitte die anderen Schrauben
IT_Fissare le altre viti

Accessories list

① x 1 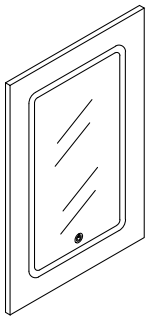	② x 1 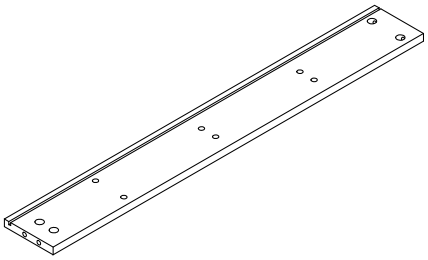
③ x 1 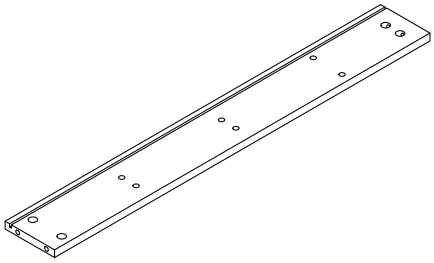	④ x 1 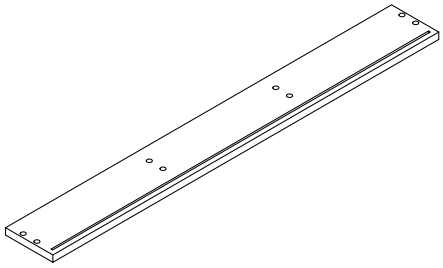
⑤ x 1 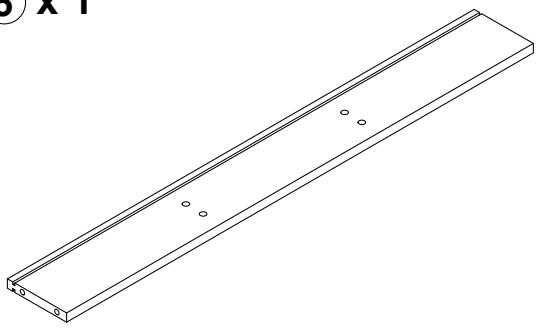	⑥ x 1 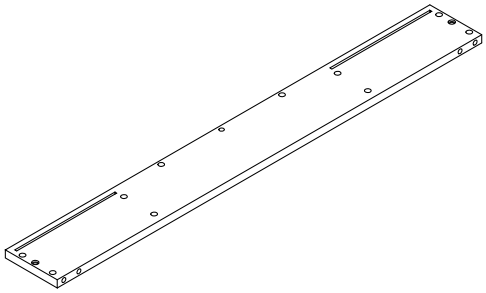
⑦ x 2 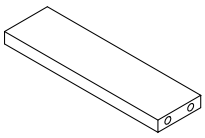	⑧ x 1 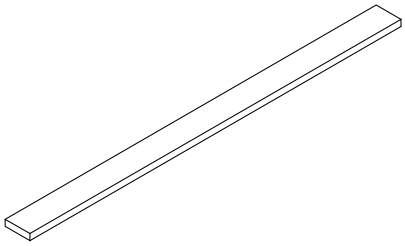

Accessories list

⑨ x 1 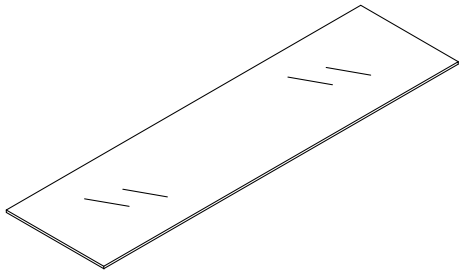	⑩ x 1 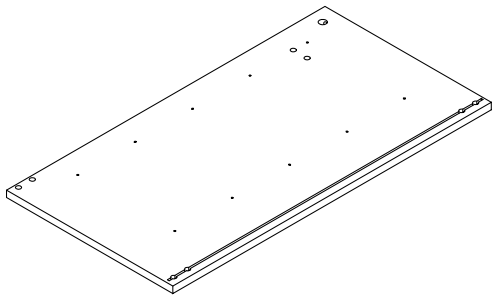
⑪ x 1 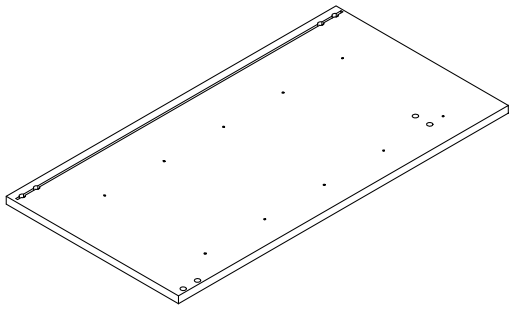	⑫ x 1 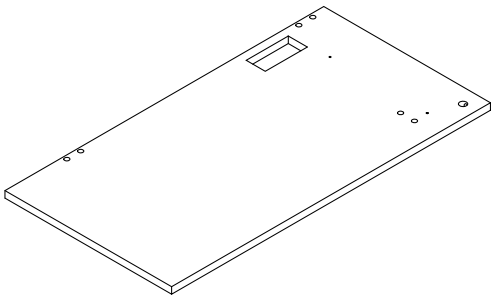
⑬ x 1 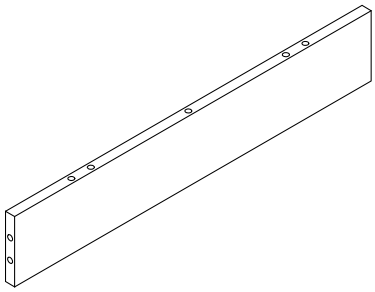	⑭ x 1 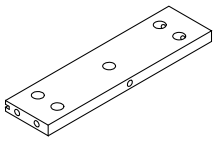
⑮ x 2 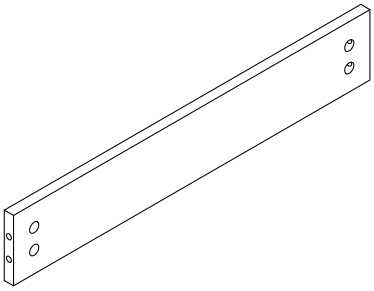	⑯ x 1 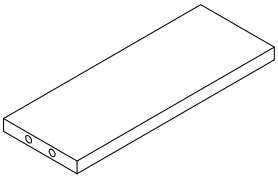

Accessories list

(17) x 1 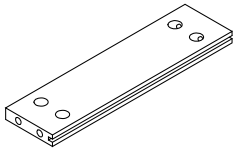	(18) x 1 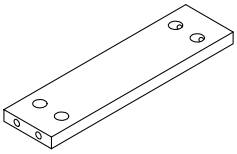
(19) x 1 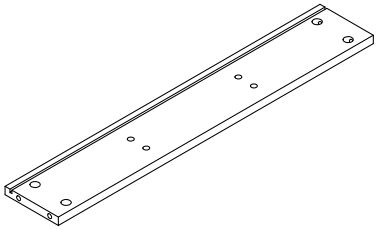	(20) x 4 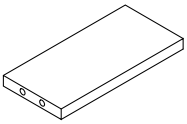
(21) x 1 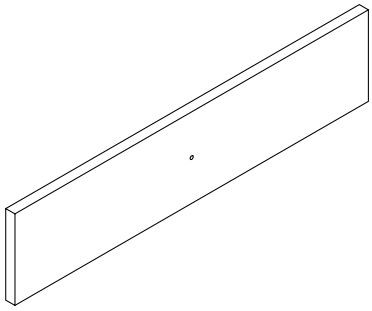	(22) x 1 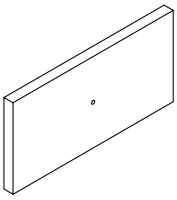
(23) x 2 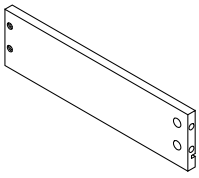	(24) x 2 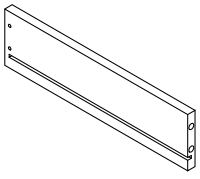

Accessories list

(25) x 1 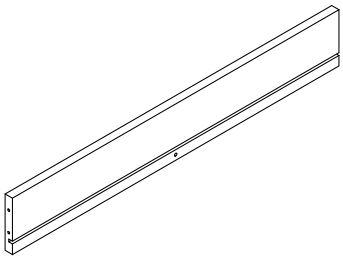	(26) x 1 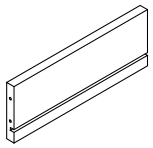
(27) x 1 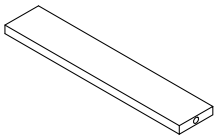	(28) x 1 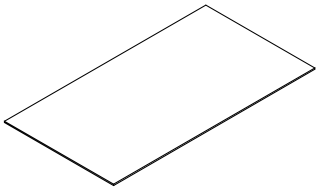
(29) x 1 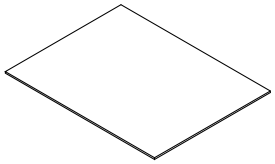	(30) x 1 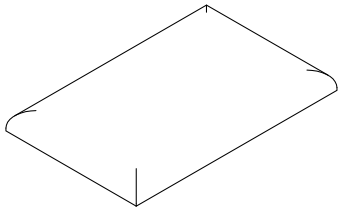
(31) x 2 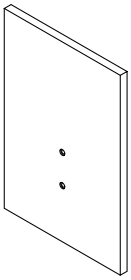	(32) x 2 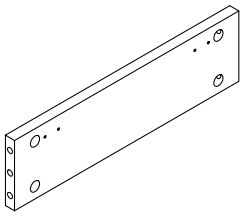

Accessories list

(25) x 1 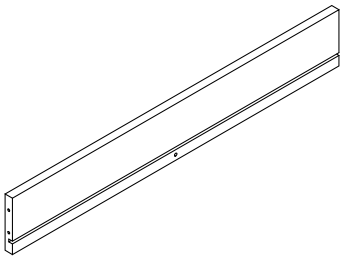	(26) x 1 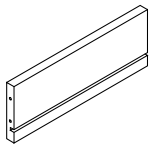
(27) x 1 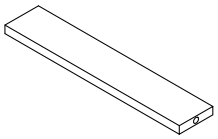	(28) x 1 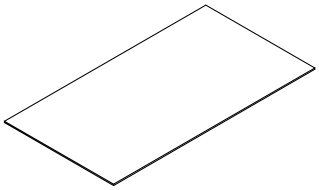
(29) x 1 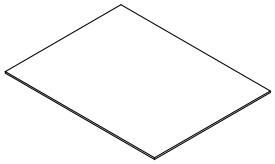	(30) x 1 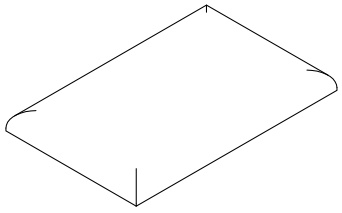
(31) x 2 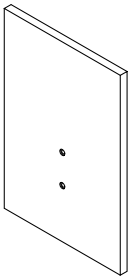	(32) x 2 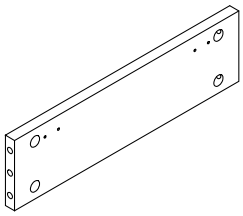

Accessories list

33 x 1 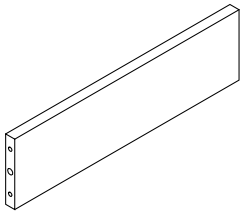	34 x 1 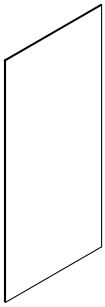
35 x 1 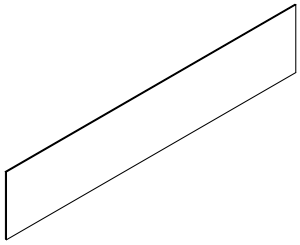	36 x 2 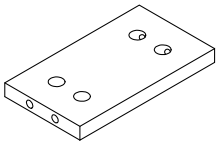
37 x 1 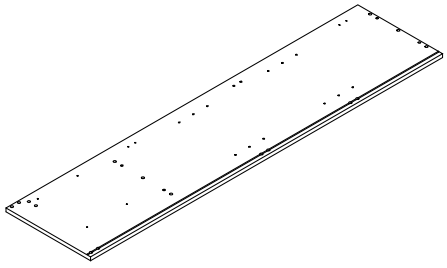	38 x 1 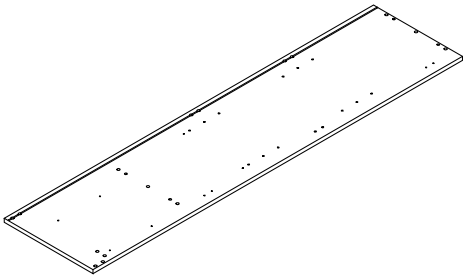
39 x 1 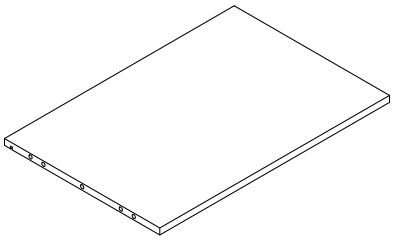	40 x 1 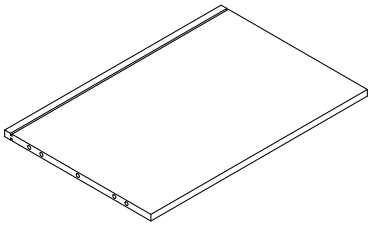

Accessories list

(41) x 1 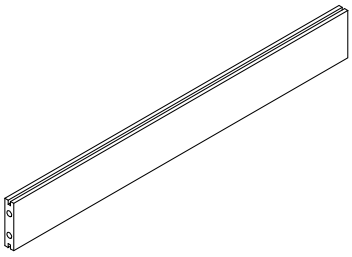	(42) x 1 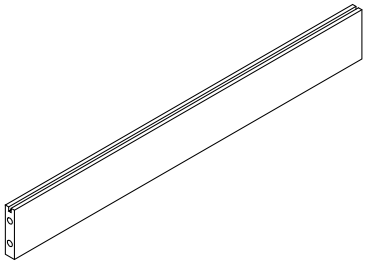
(43) x 1 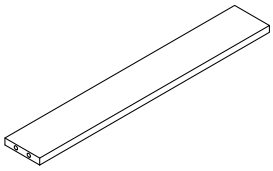	(44) x 1 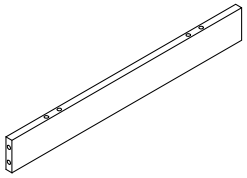
(45) x 1 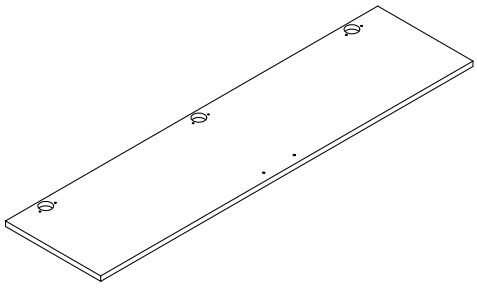	(46) x 2 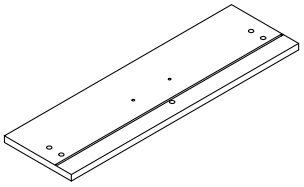
(47) x 2 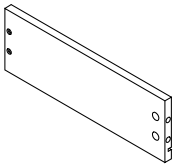	(48) x 2 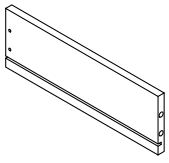

Accessories list

(49) x 2 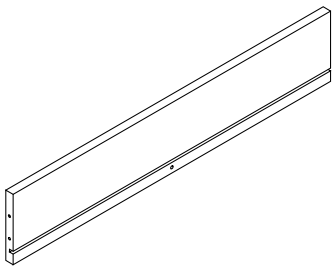	(50) x 2 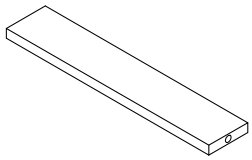
(51) x 2 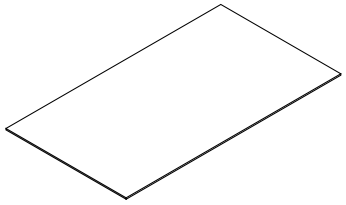	(52) x 2 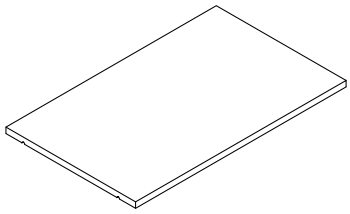
(53) x 2 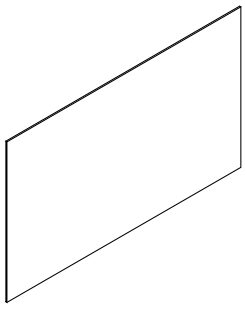	(54) x 1 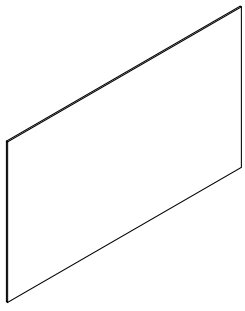
(55) x 1 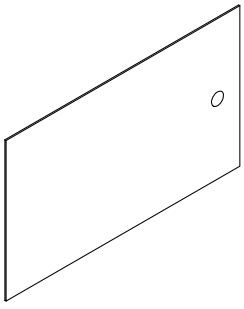	(56) x 1 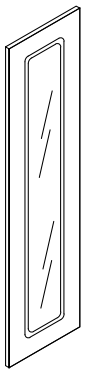

Accessories list

(57) x 2 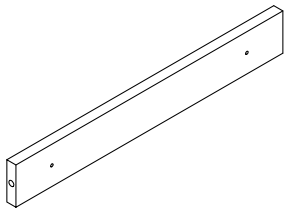	(58) x 2 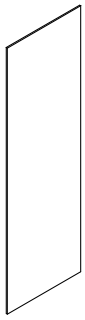

Accessories list

Ⓐ X 35 +3 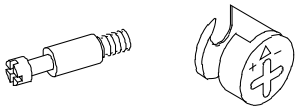	Ⓑ X 130 +10 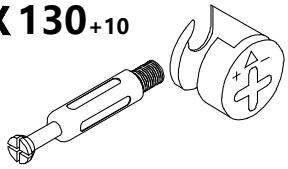	Ⓒ X 144 +10 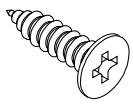 3.5x12
Ⓓ X 32 +8  3.5x14	Ⓔ X 35 +3 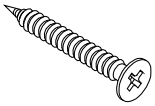 3.5x35	Ⓕ X 6 +1 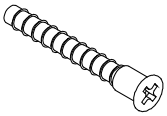 7x50
Ⓖ X 32 +3  8x40	Ⓗ X 3 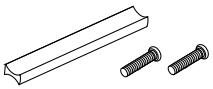	Ⓘ X 1 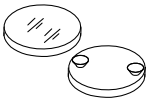
Ⓙ X 4 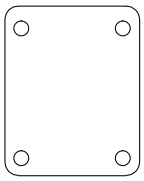	Ⓚ X 1 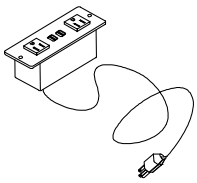	Ⓛ X 1 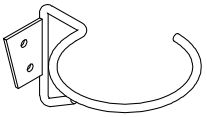
Ⓜ X 6 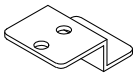	Ⓝ X 8 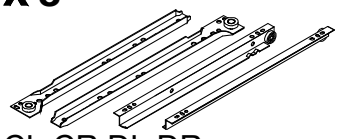 CL CR DL DR	Ⓞ X 6 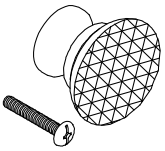
Ⓟ X 4 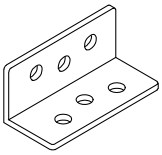	Ⓠ X 90 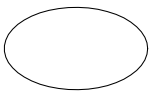	Ⓡ X 4 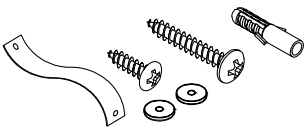
Ⓢ X 6 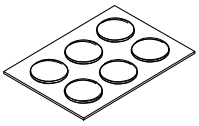	Ⓣ X 6 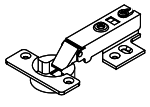	Ⓤ X 8 +2 

Accessories list

Ⓥ X 4 +1 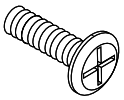	Ⓦ X 2 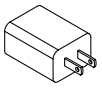	Ⓧ X 28+8 
Ⓨ X 3 +2 		

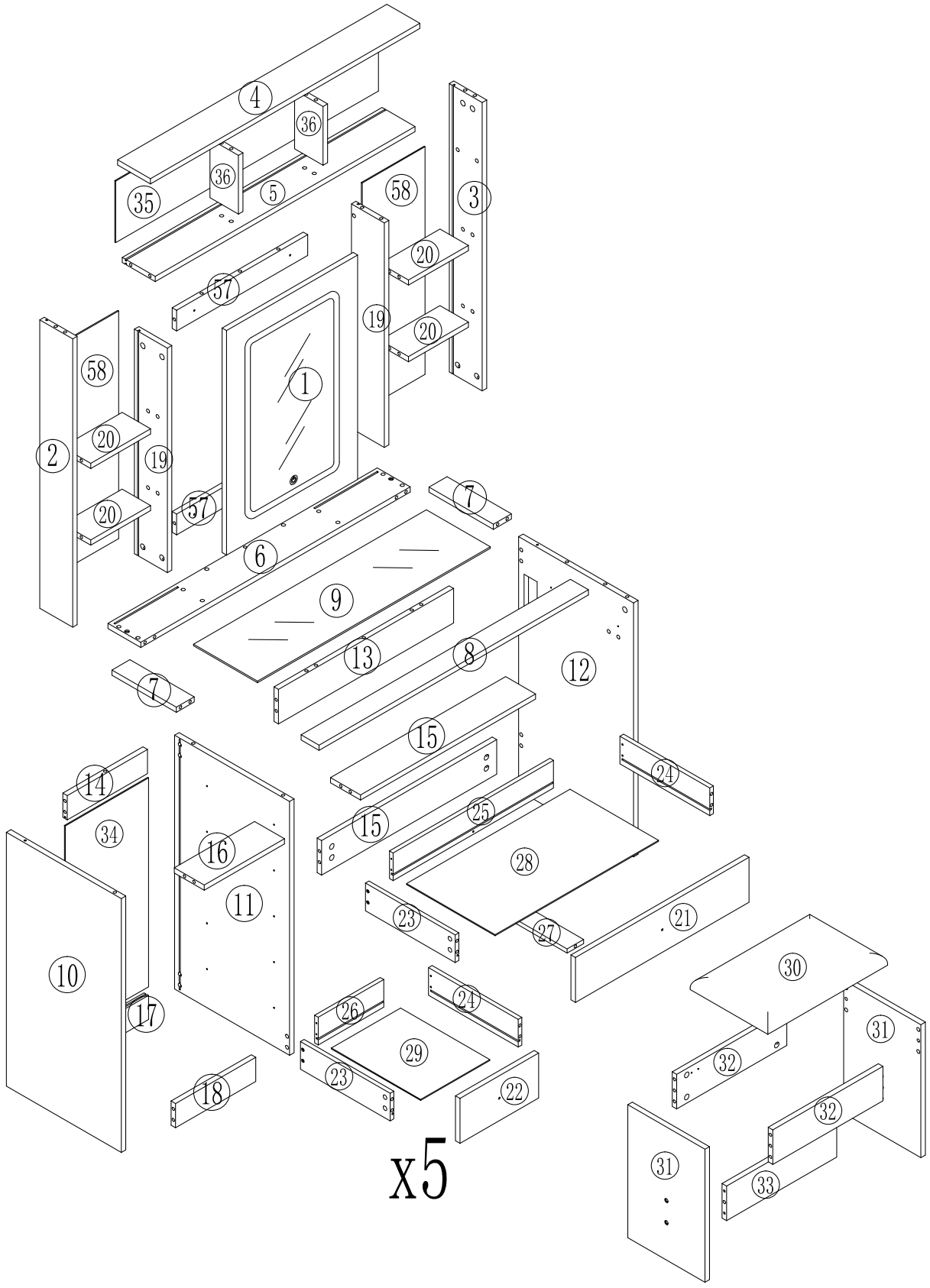
4
36
36
35
5
58
3
20
57
19
20
58
1
2
20
19
20
57
7
6
9
13
8
12
7
15
14
24
34
15
25
16
28
11
23
27
21
10
30
17
26
24
31
29
32
18
23
22
32
31
33
x5

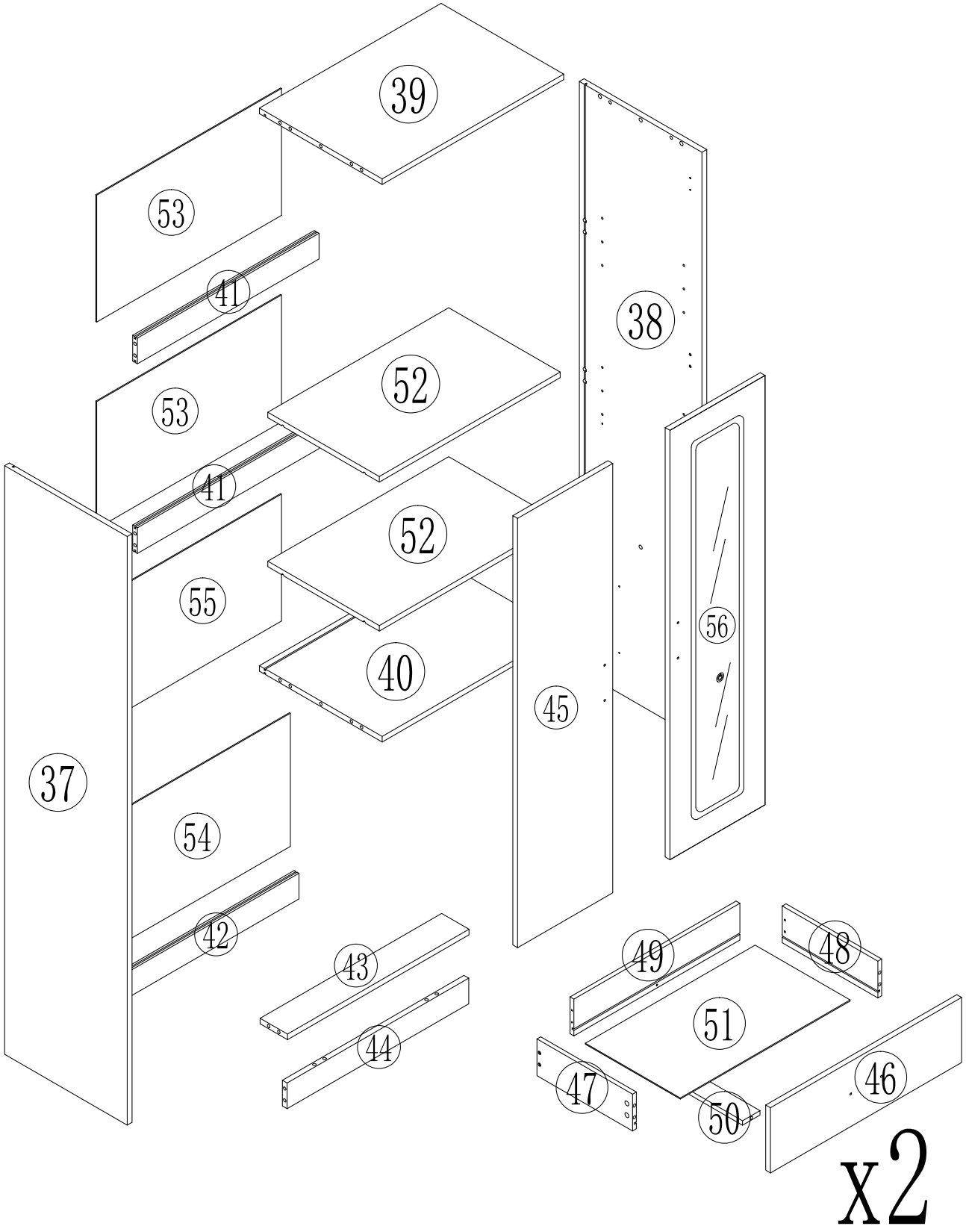
39
53
41
38
52
53
41
52
55
56
40
45
37
54
42
43
49
48
51
44
47
46
50
x2

STEP 1

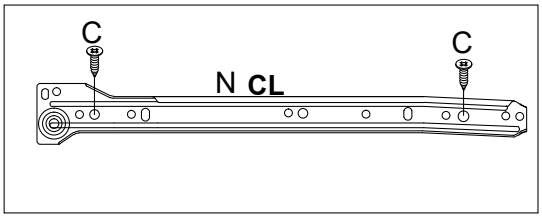

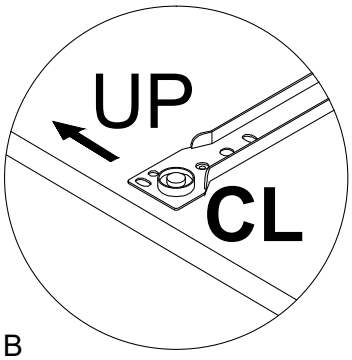

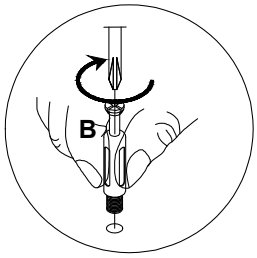

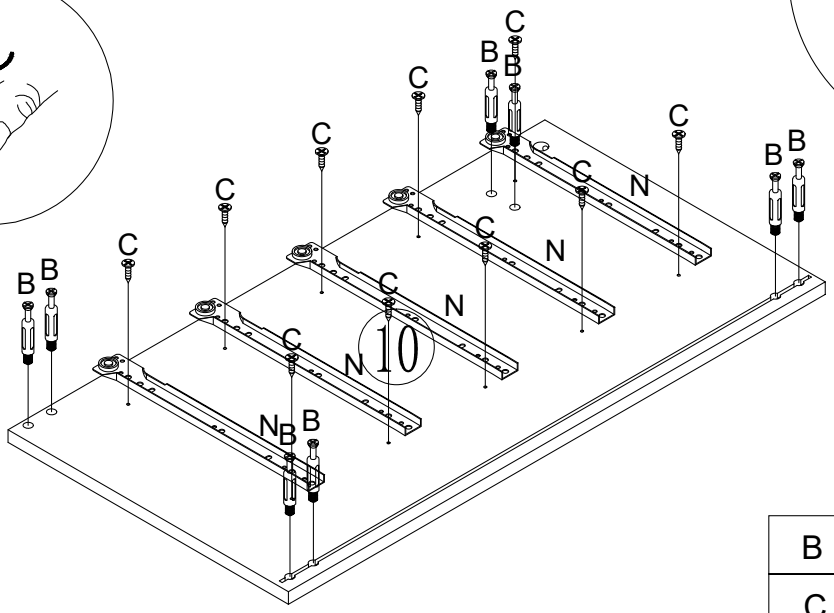

B		x8
C		x10
N		x5

STEP 2

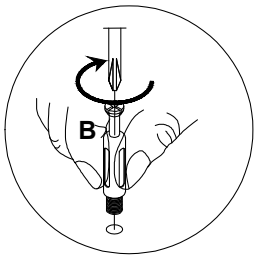

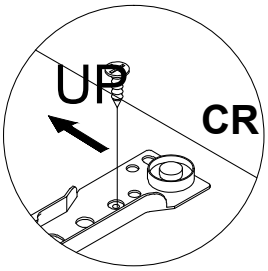

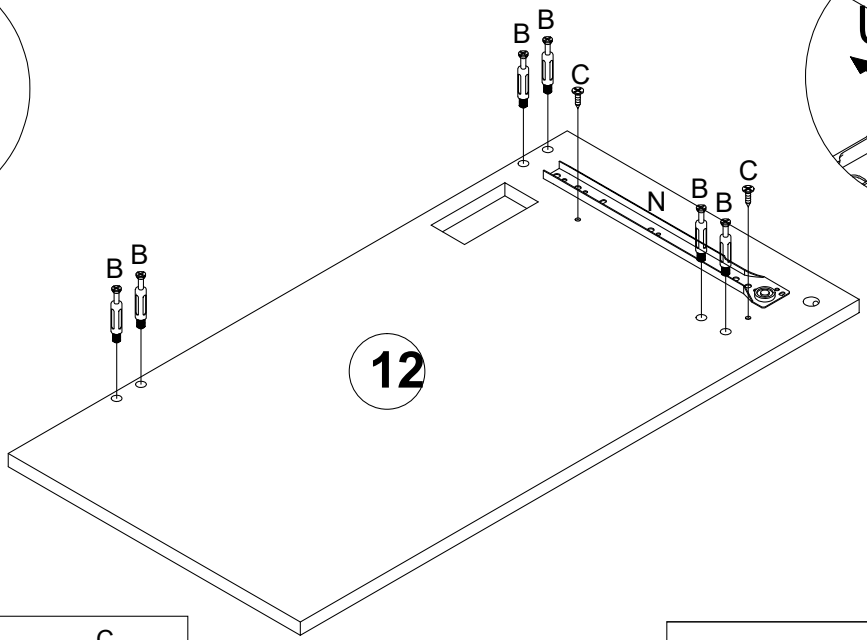

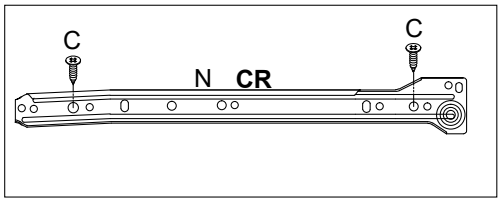

B		x6
C		x2
N	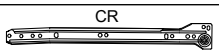	x1

STEP 3

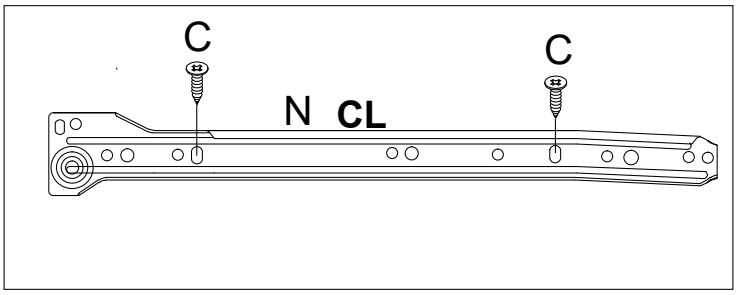

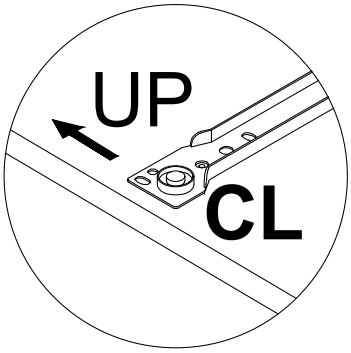

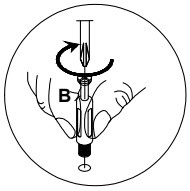

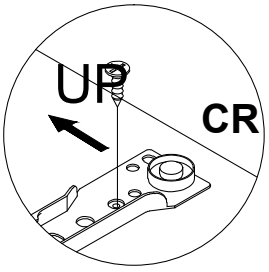

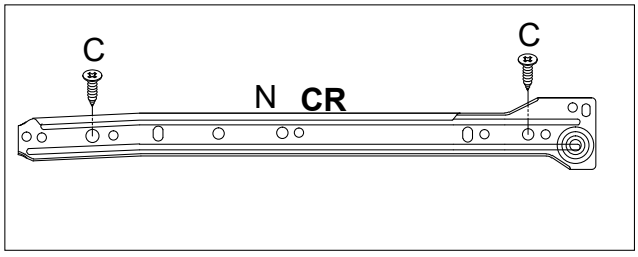

B		x14
C		x12
N	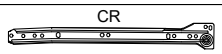	x5
	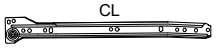	x1

STEP 4

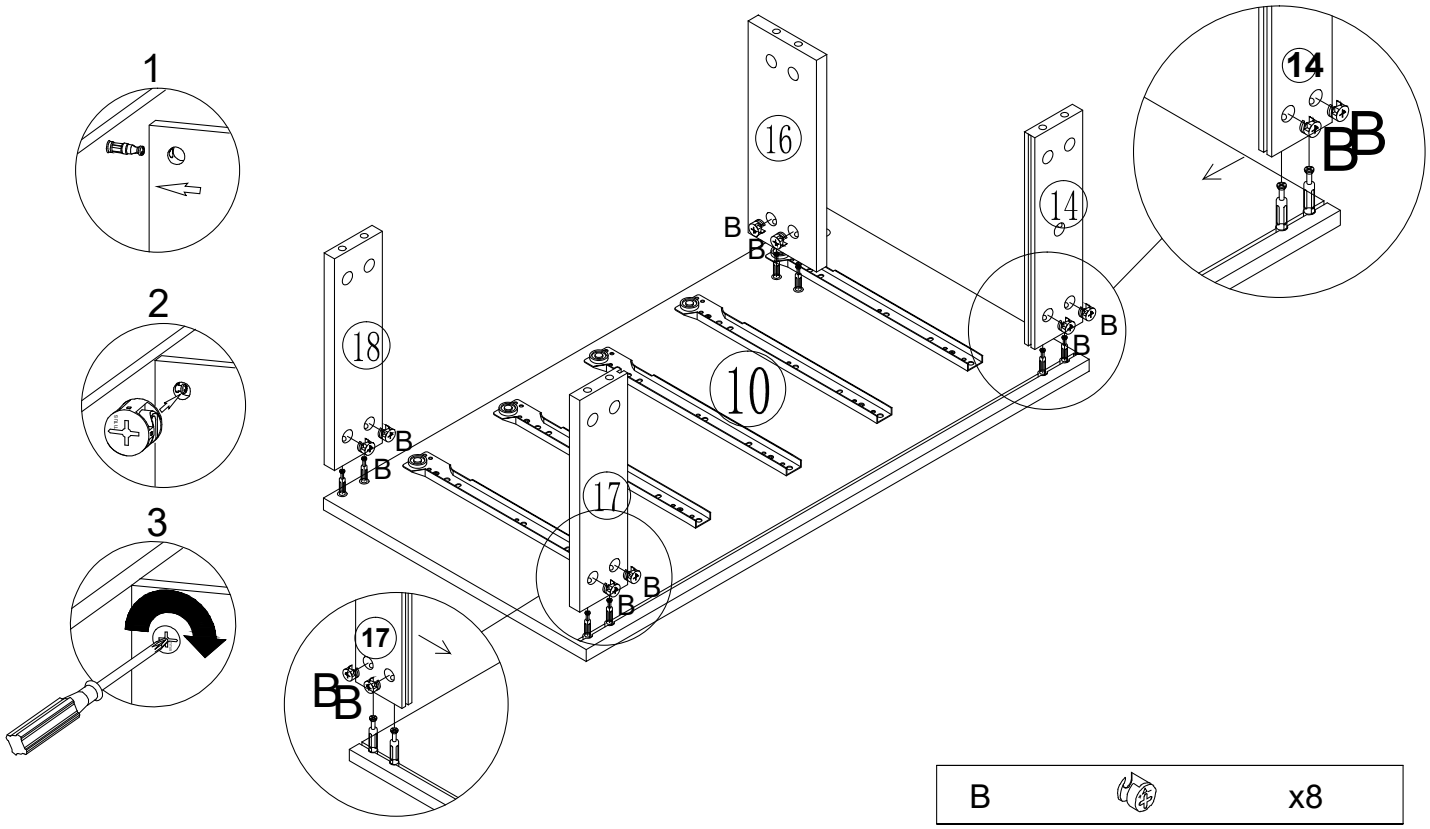

B		x8

STEP 5

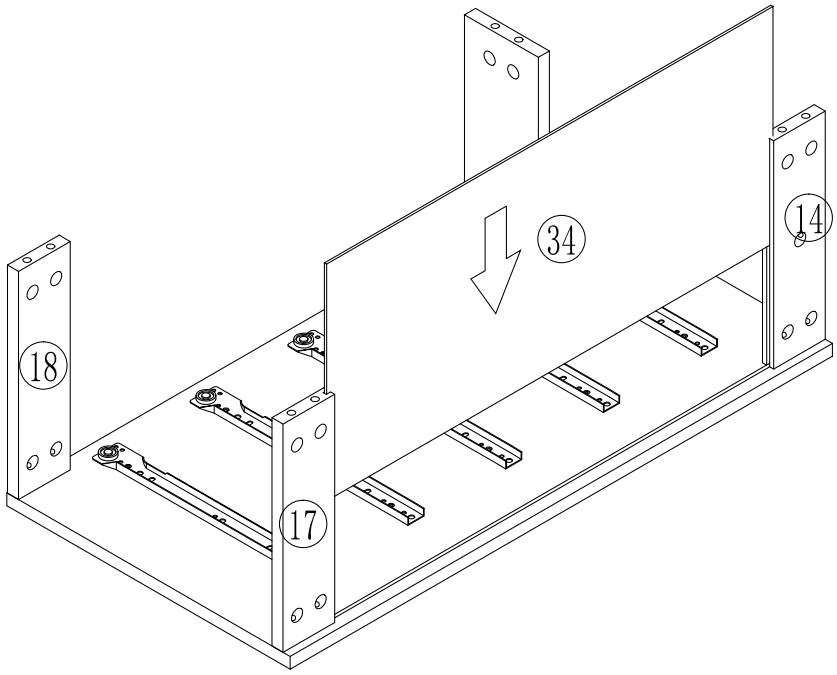

STEP 6

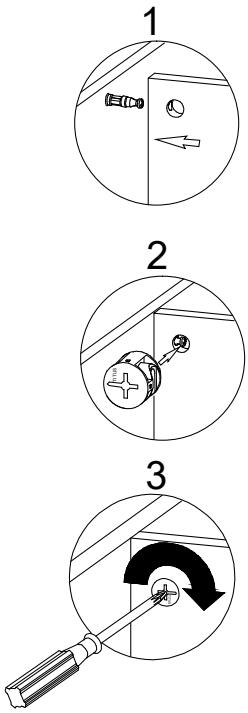

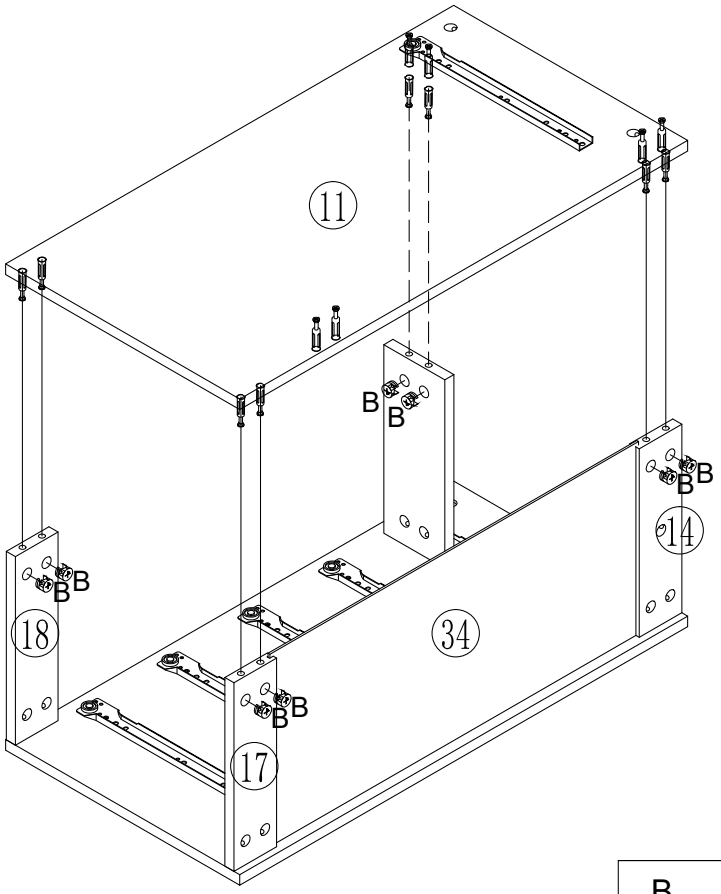

B		x8

STEP 7

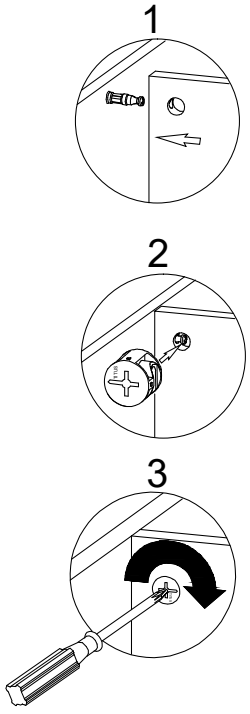

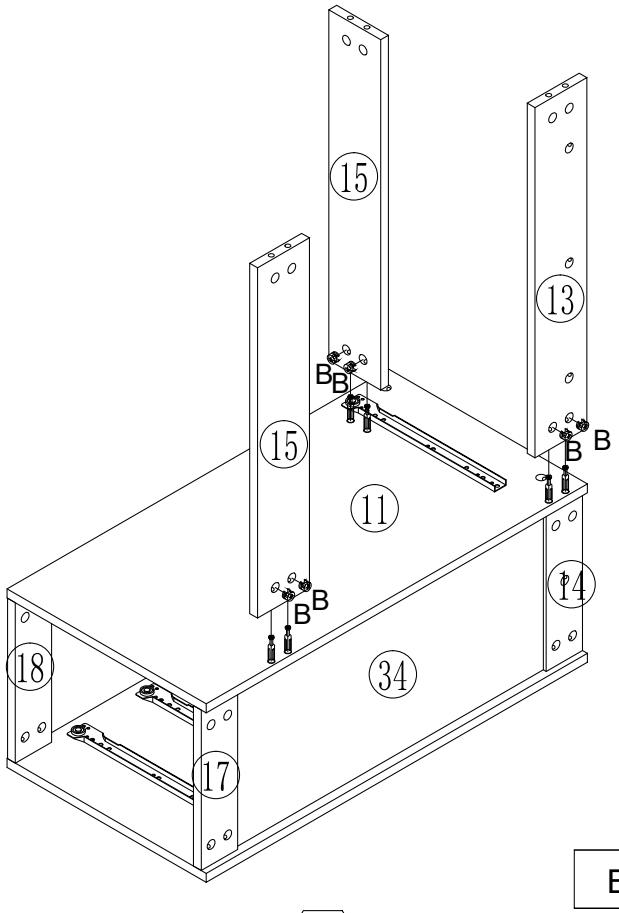

B		x6

STEP 8

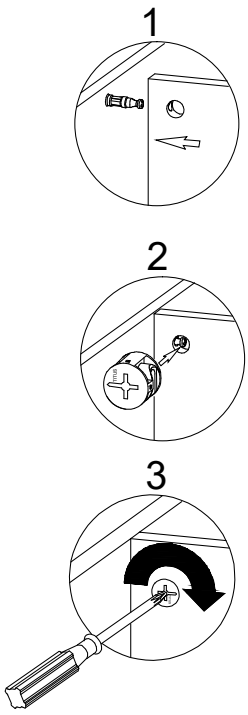

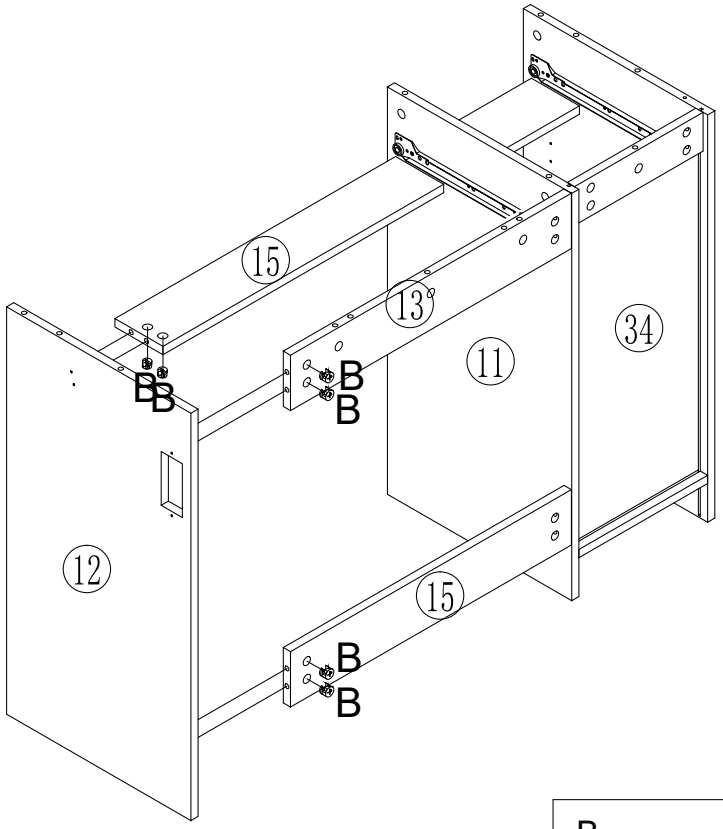

B		x 6

STEP 9

Please note:

The two larger holes on the 7 board
arelocated on the outer side.

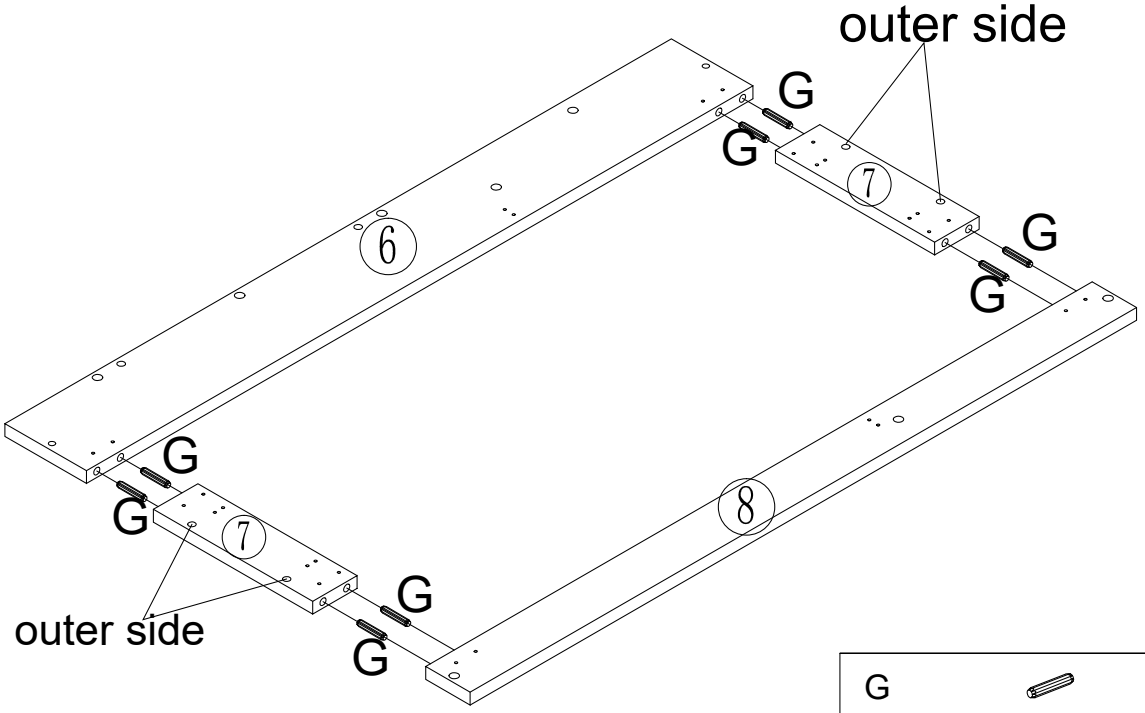

G		x 8

STEP 10

The four small holes on the ⑥, ⑦ and ⑧ boards are arranged side by side.

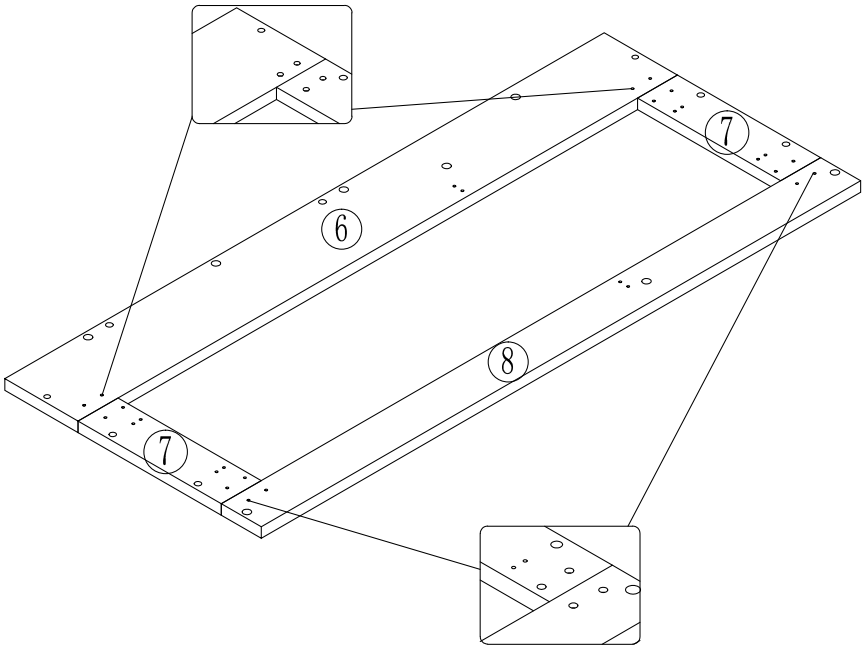

STEP 11

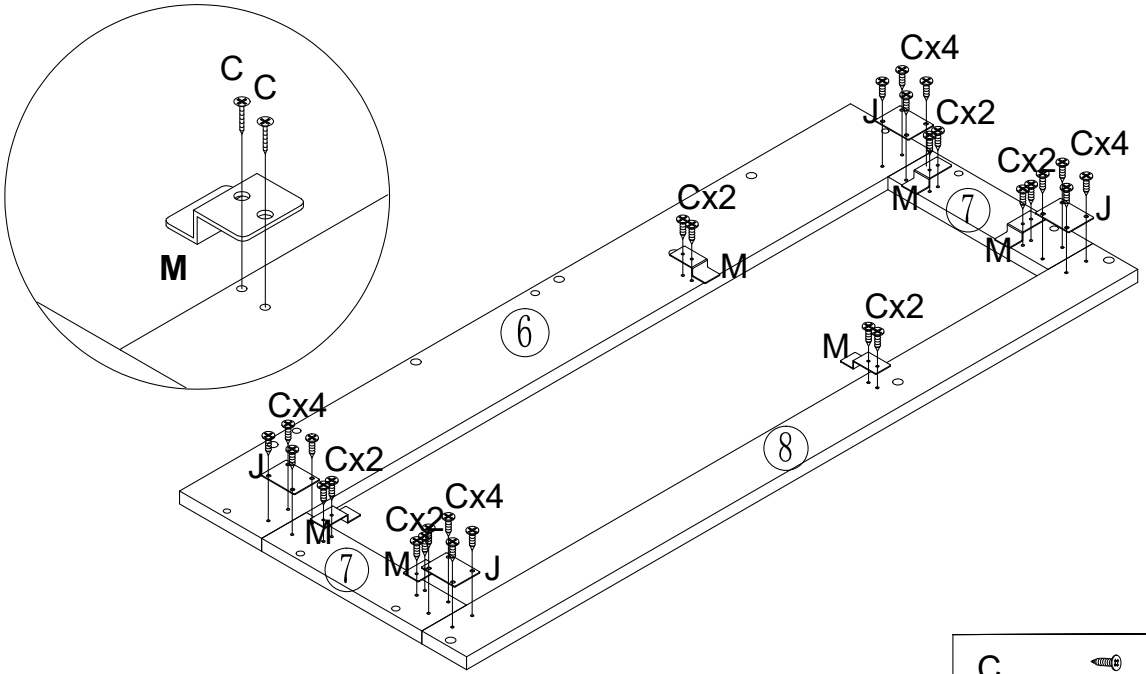

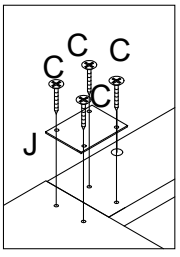

C		x 28
J		x 4
M		x 6

STEP 12

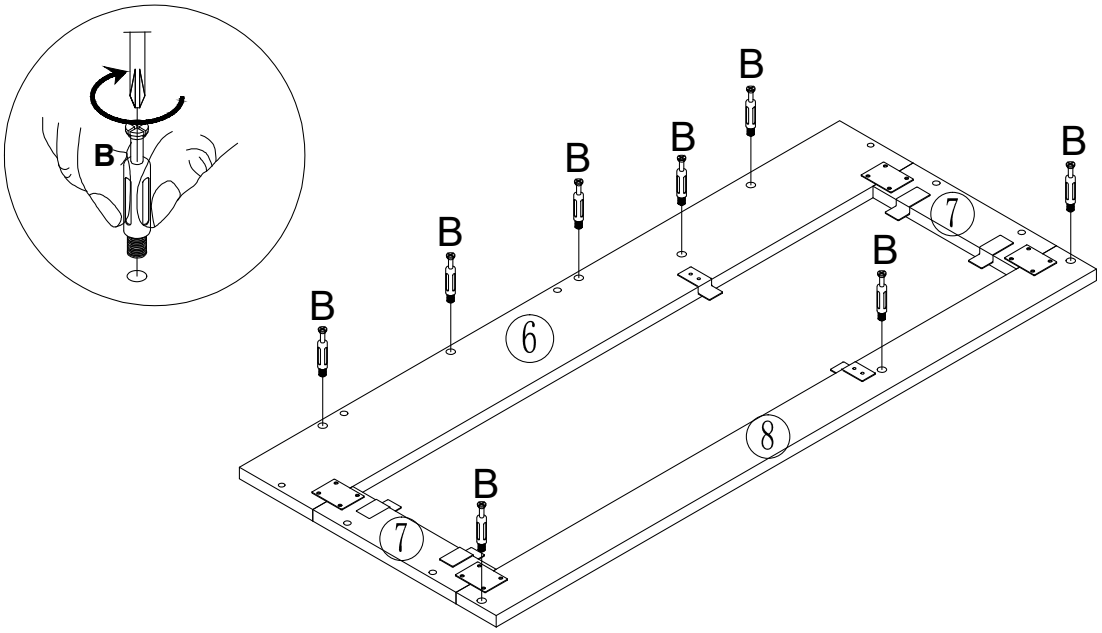

B		x 8

STEP 13

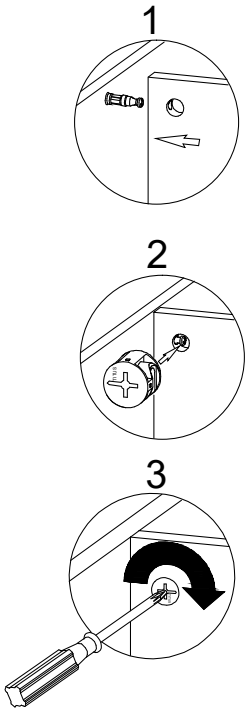

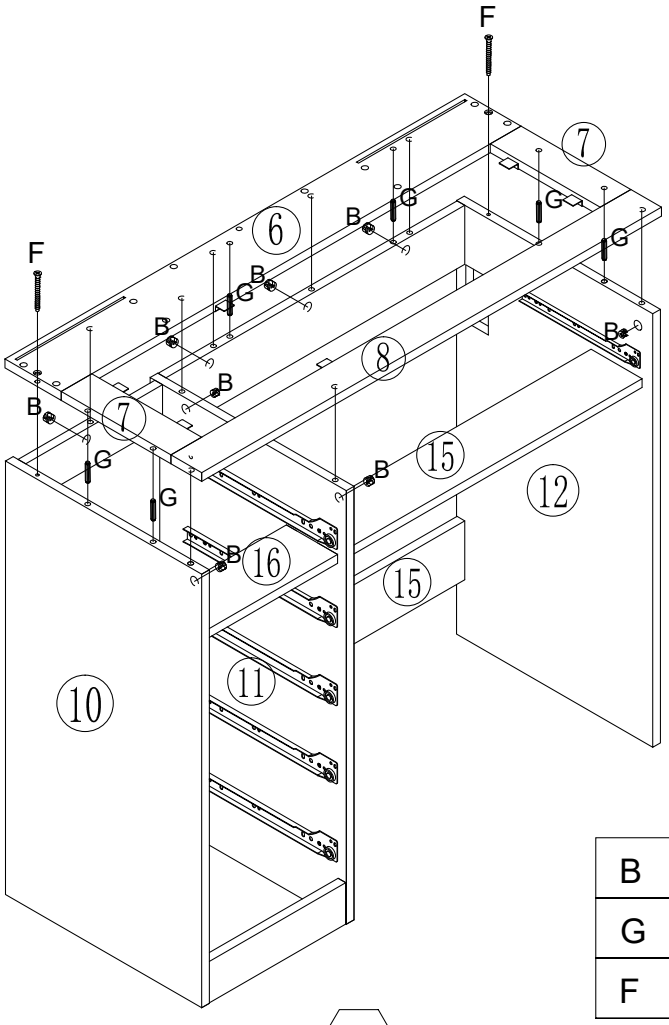

B		x 8
G		x 6
F		x 2

STEP 14

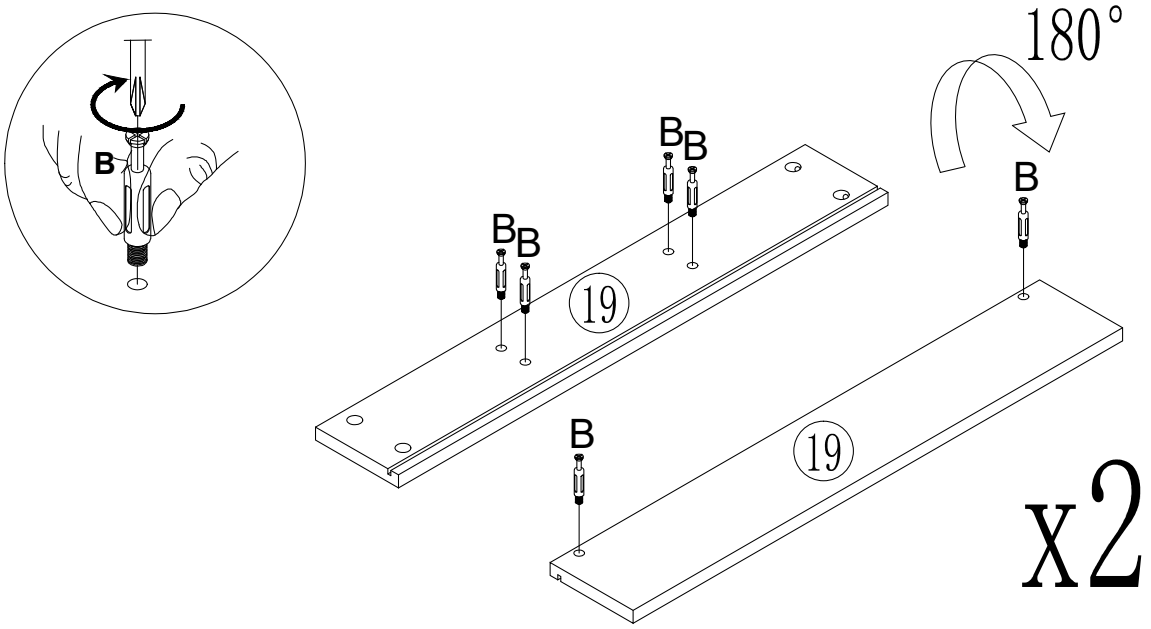

B		x 12

STEP 15

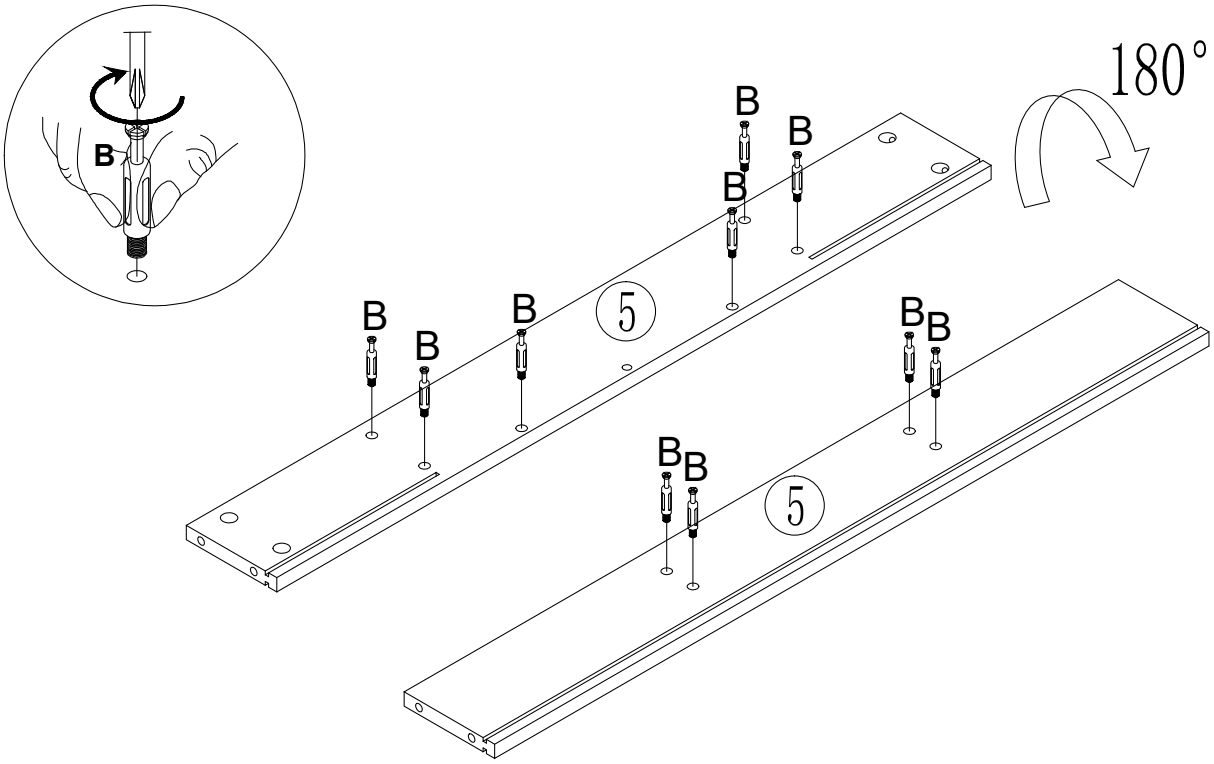

B		x 10

STEP 16

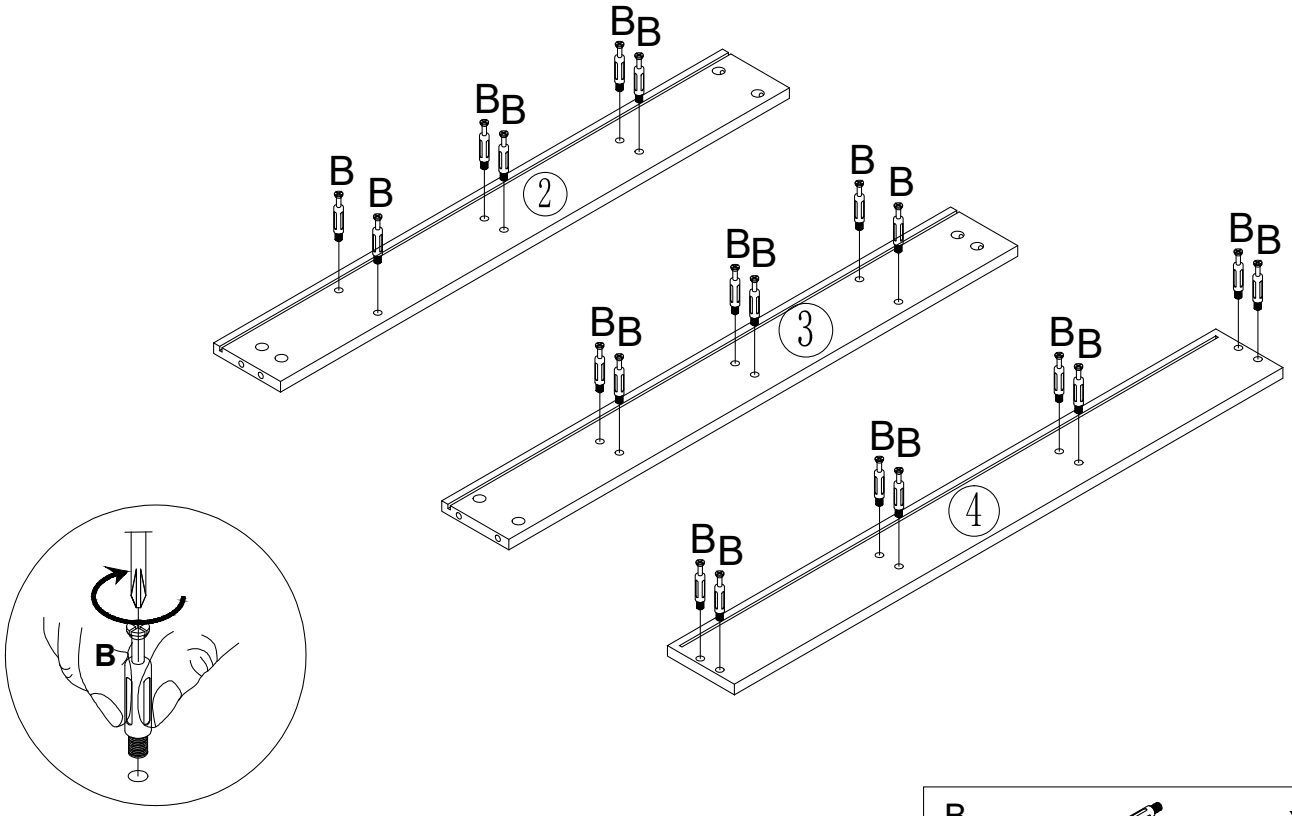

B		x 20

STEP 17

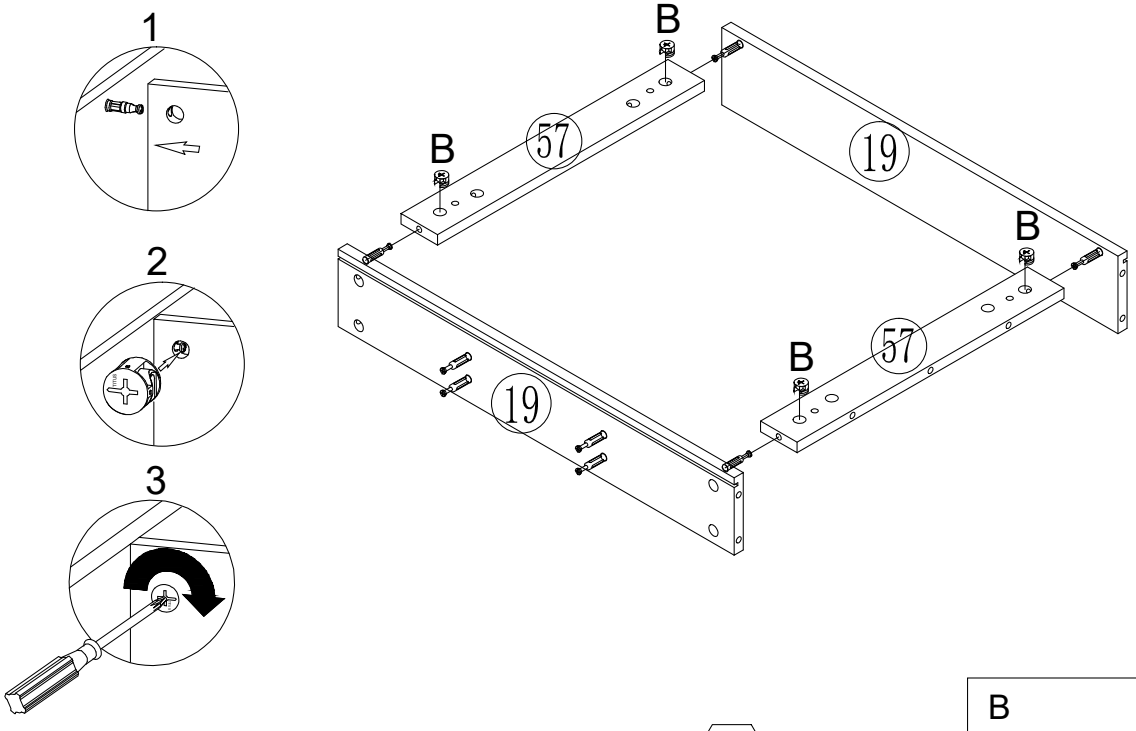

B		x 4

STEP 18

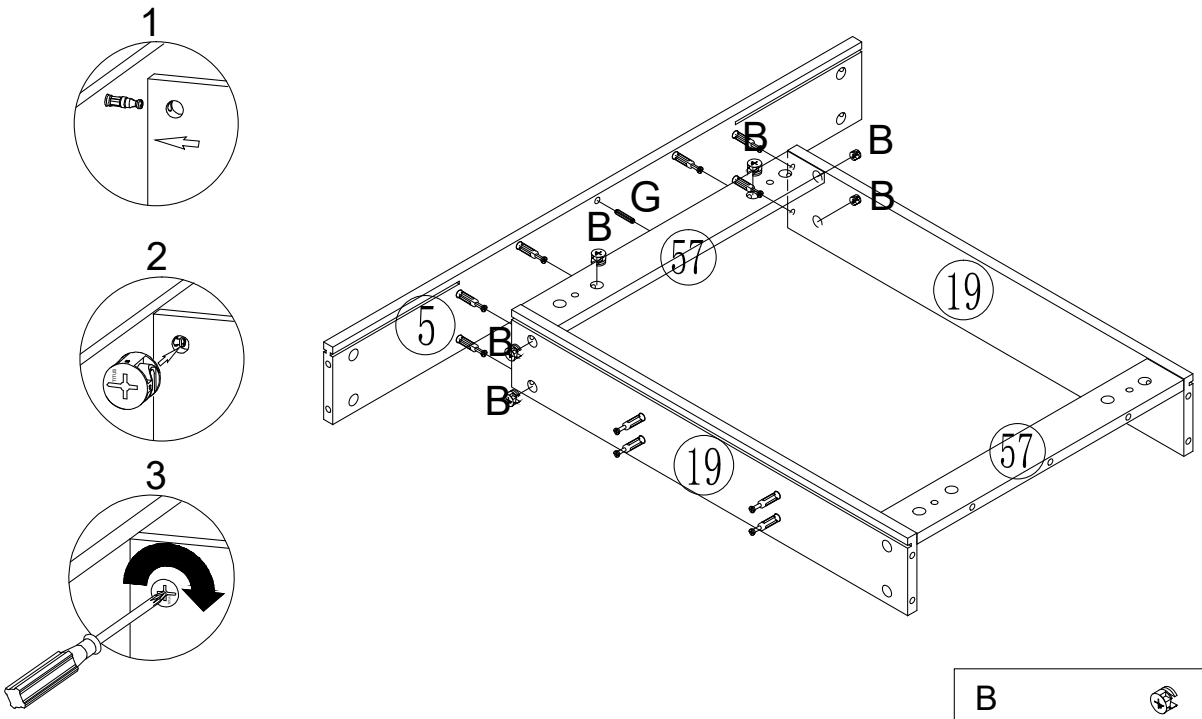

B		x 6
G		x 1

STEP 19

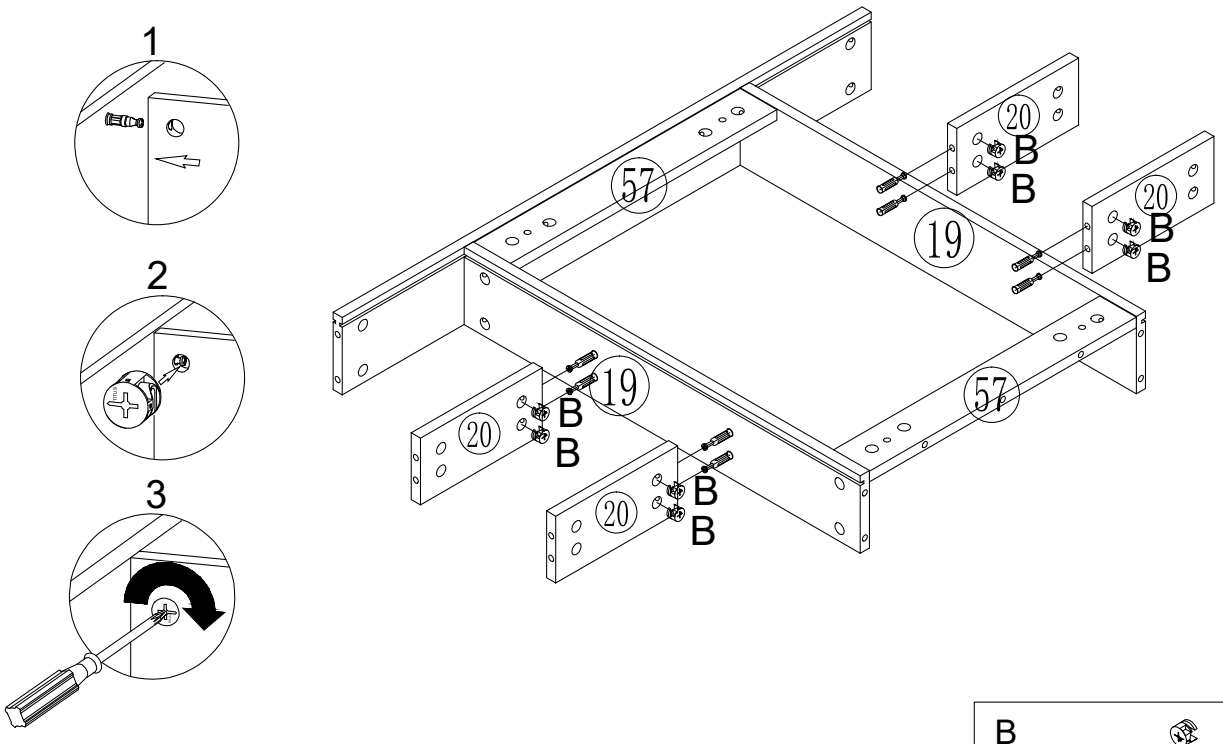

B		x 8

STEP 20

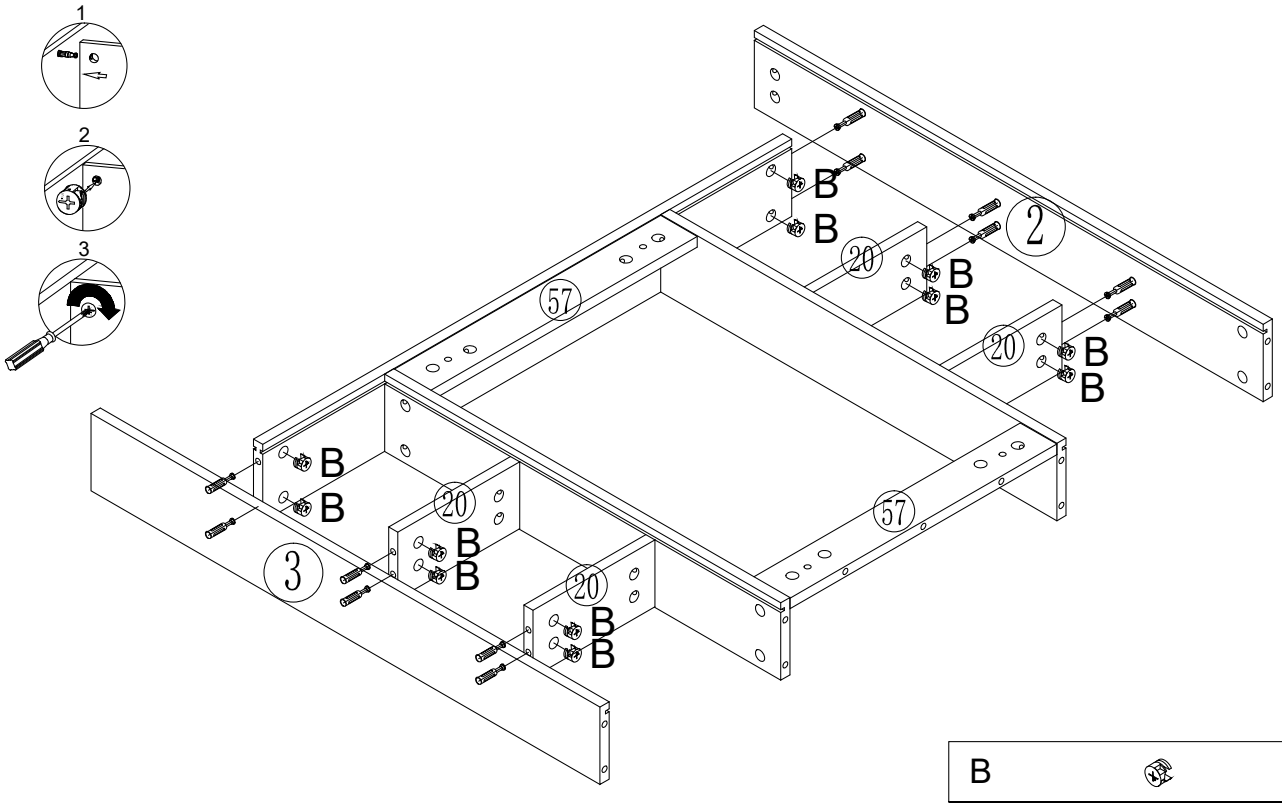

B		x 12

STEP 21

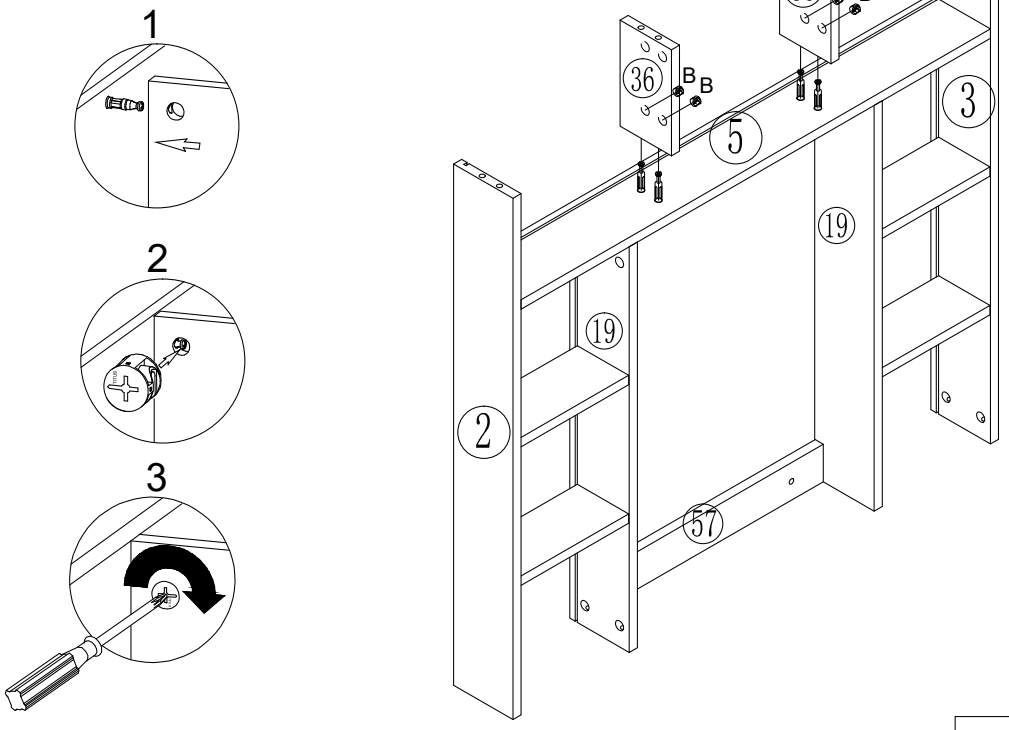

B		x 4

STEP 22

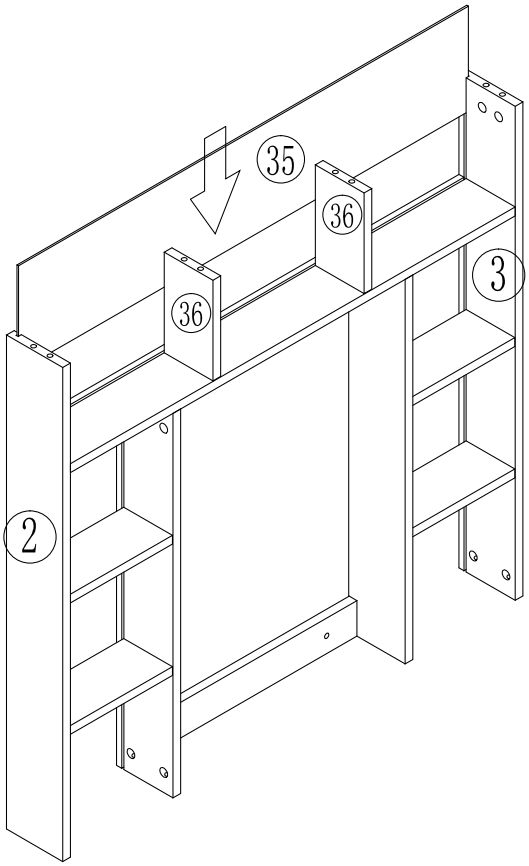

STEP 23

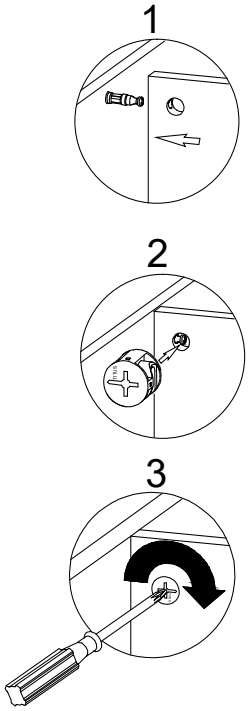

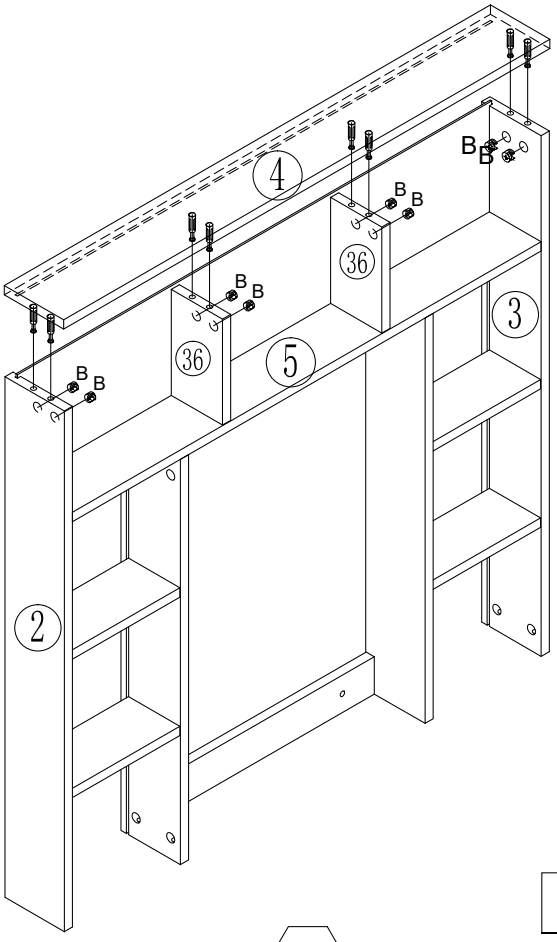

B		x 8

STEP 24

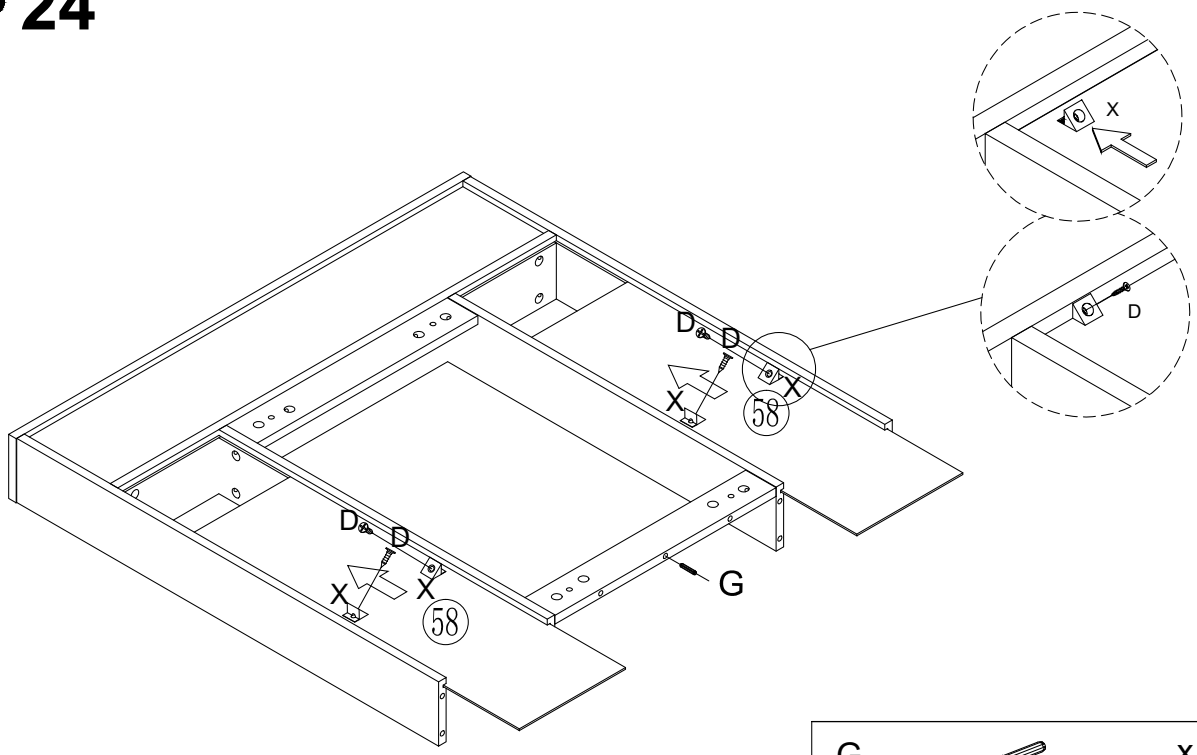

G		x 1
D		x 4
X		x 4

STEP 25

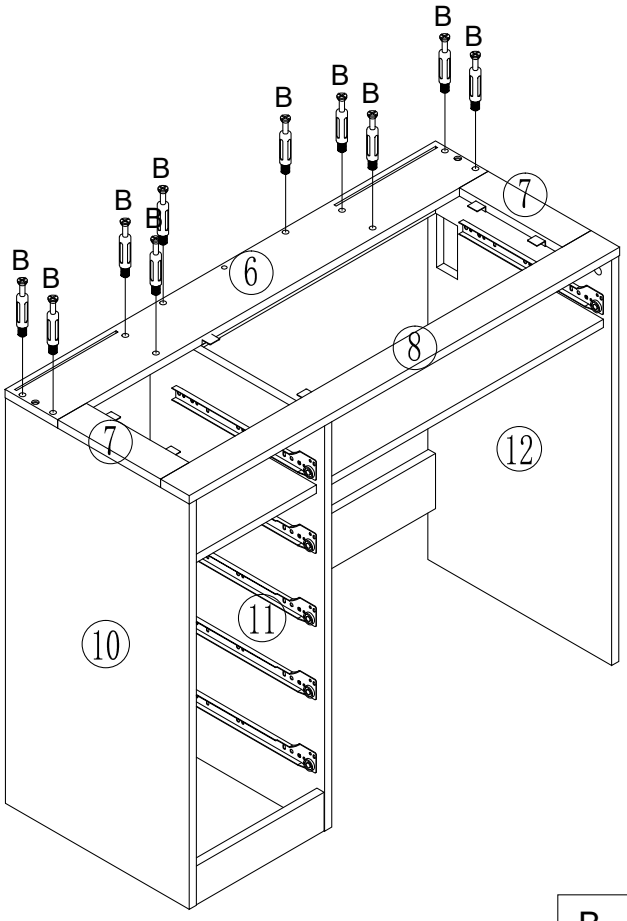

B		x 10

STEP 26

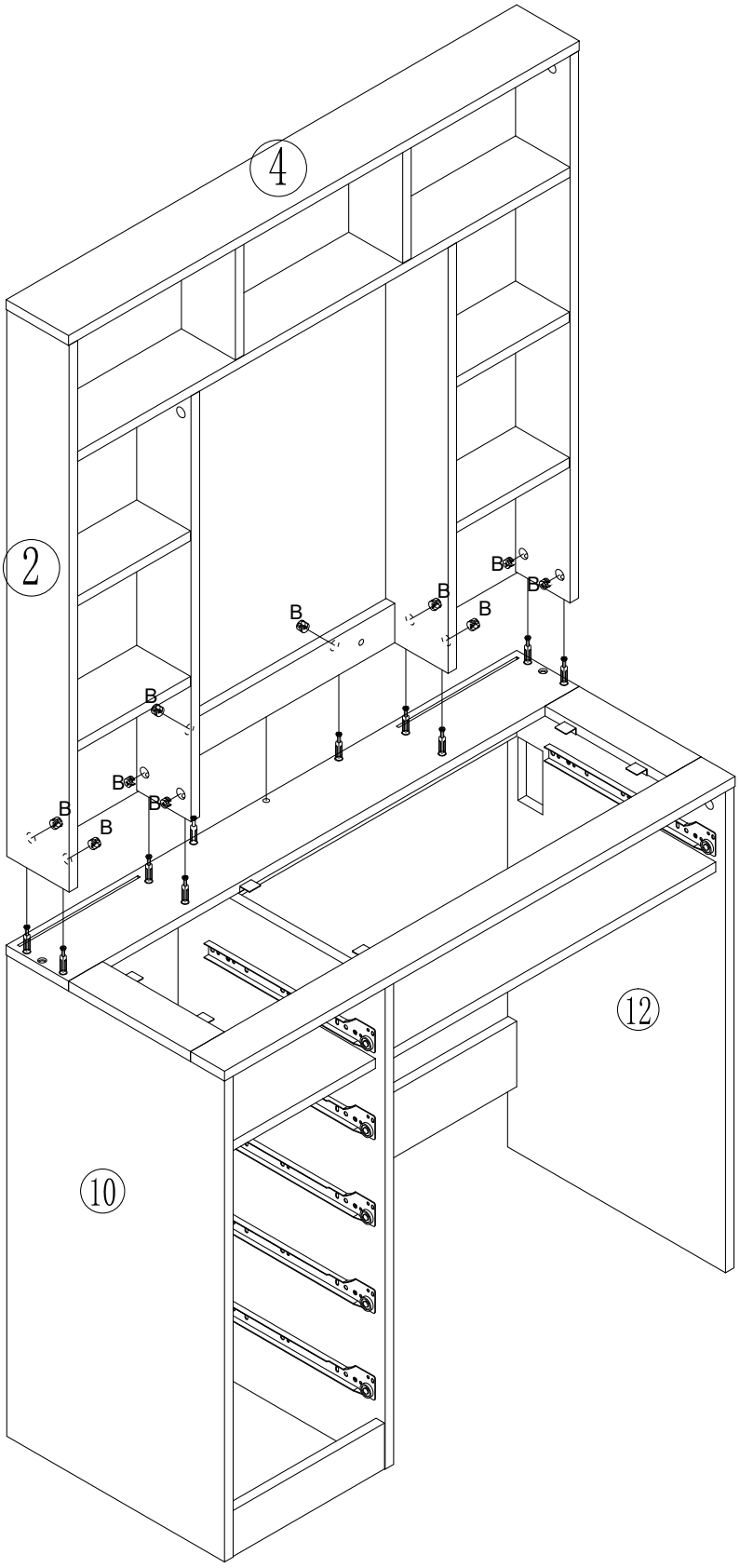

B		x 10

STEP 27

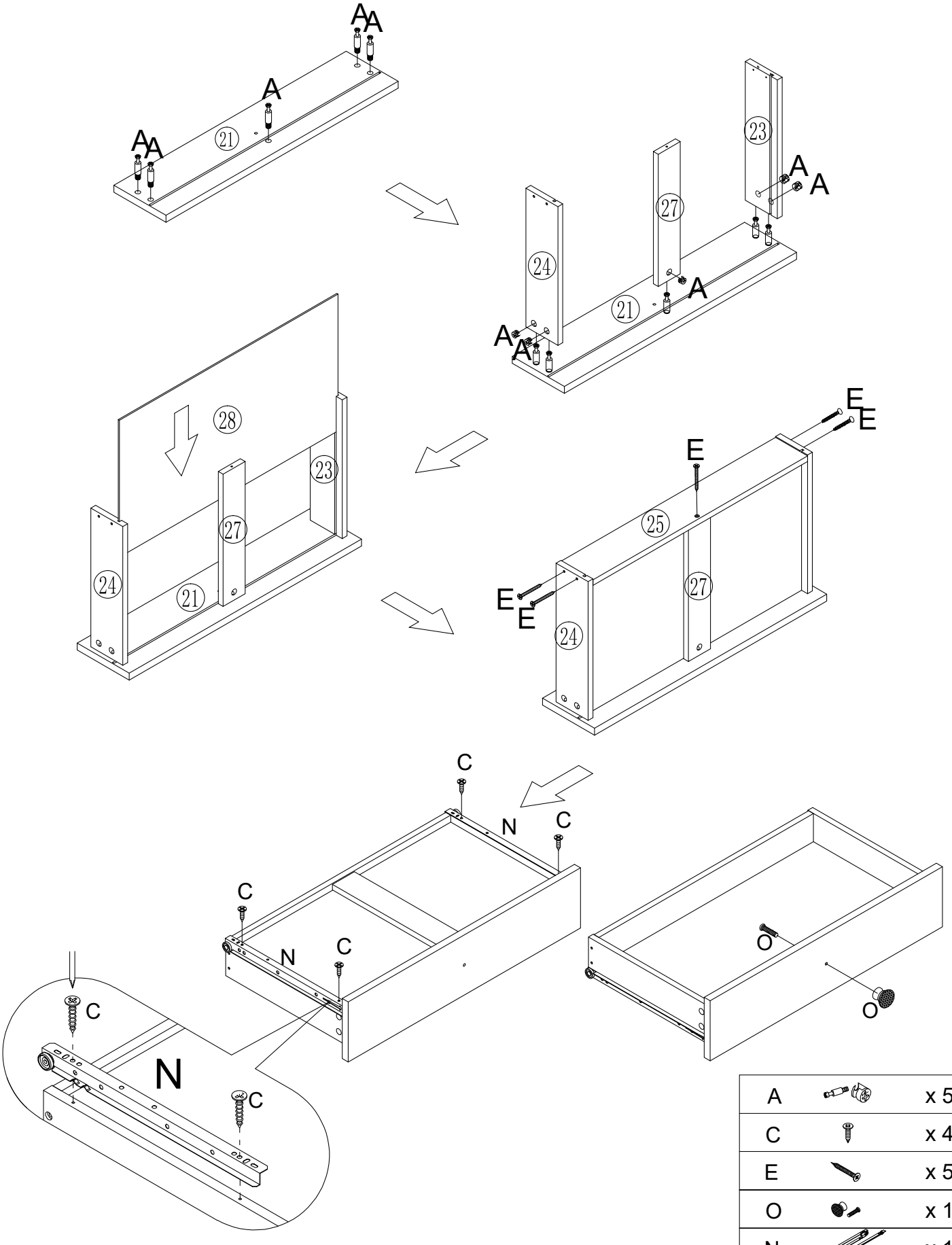

A		x 5
C		x 4
E		x 5
O		x 1
N		x 1

STEP 28

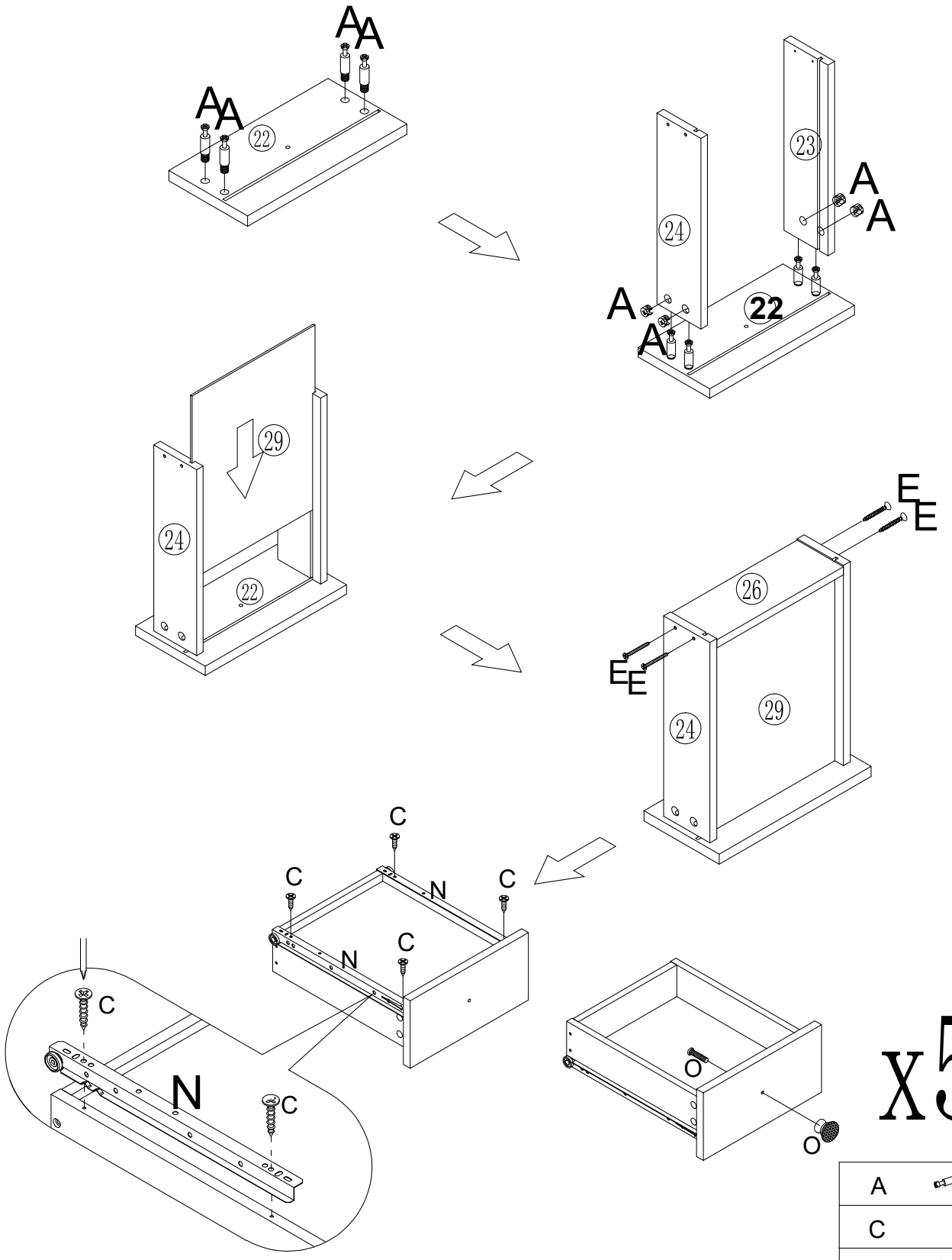

A		x 20
C		x 20
E		x 20
O		x 5
N		x 5

STEP 29

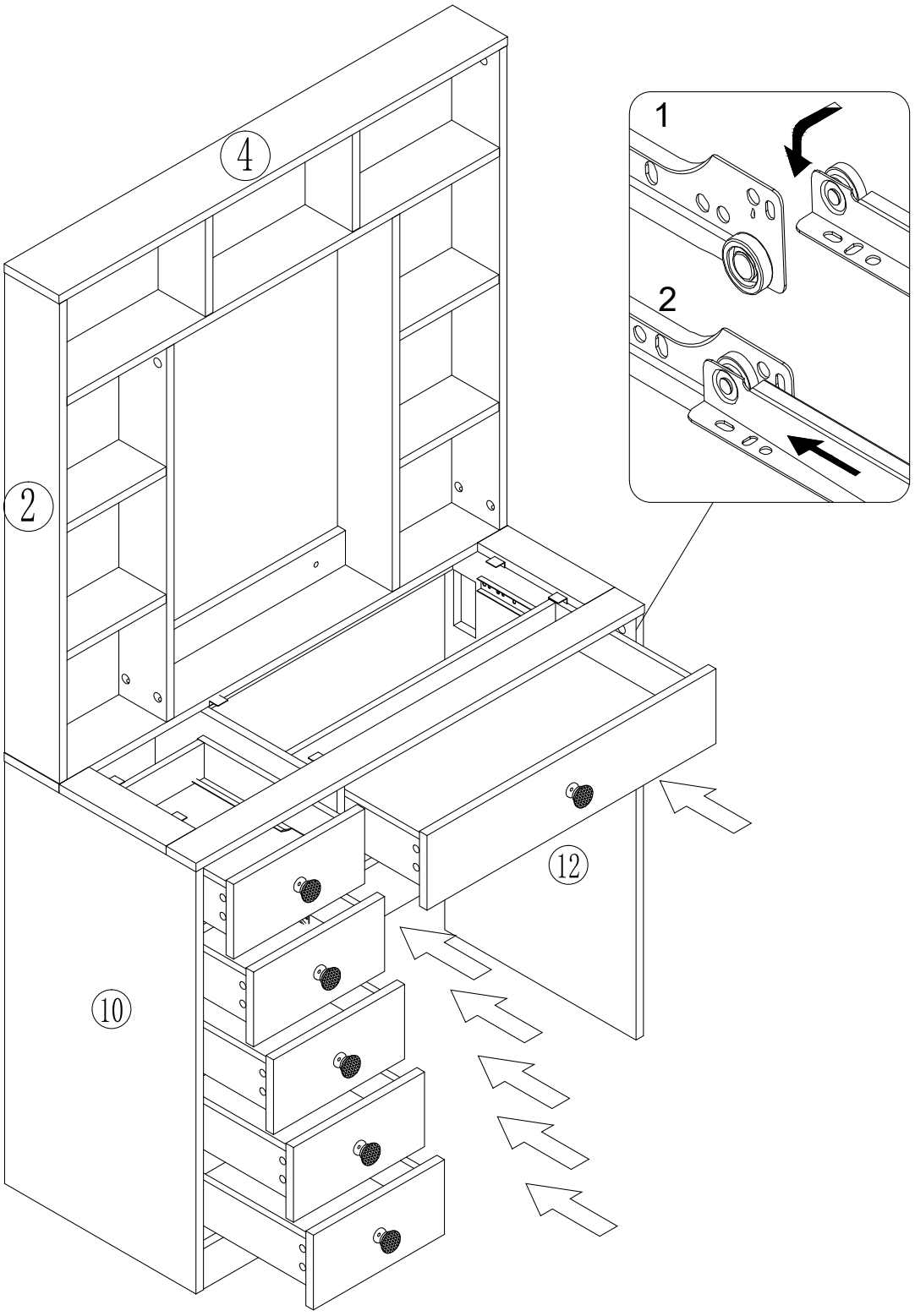

STEP 30

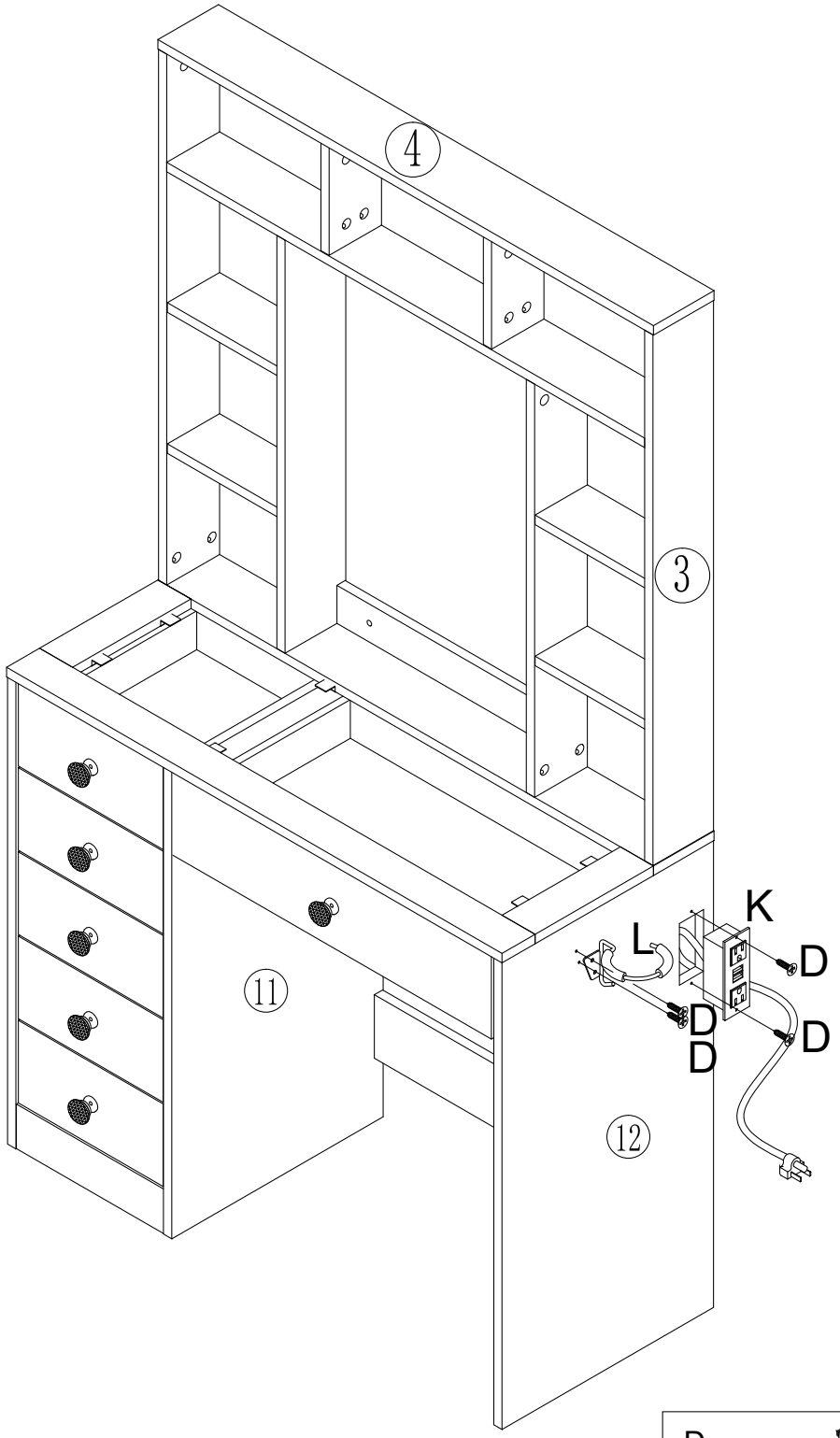

D		x 4
K		x 1
L		x 1

STEP 31

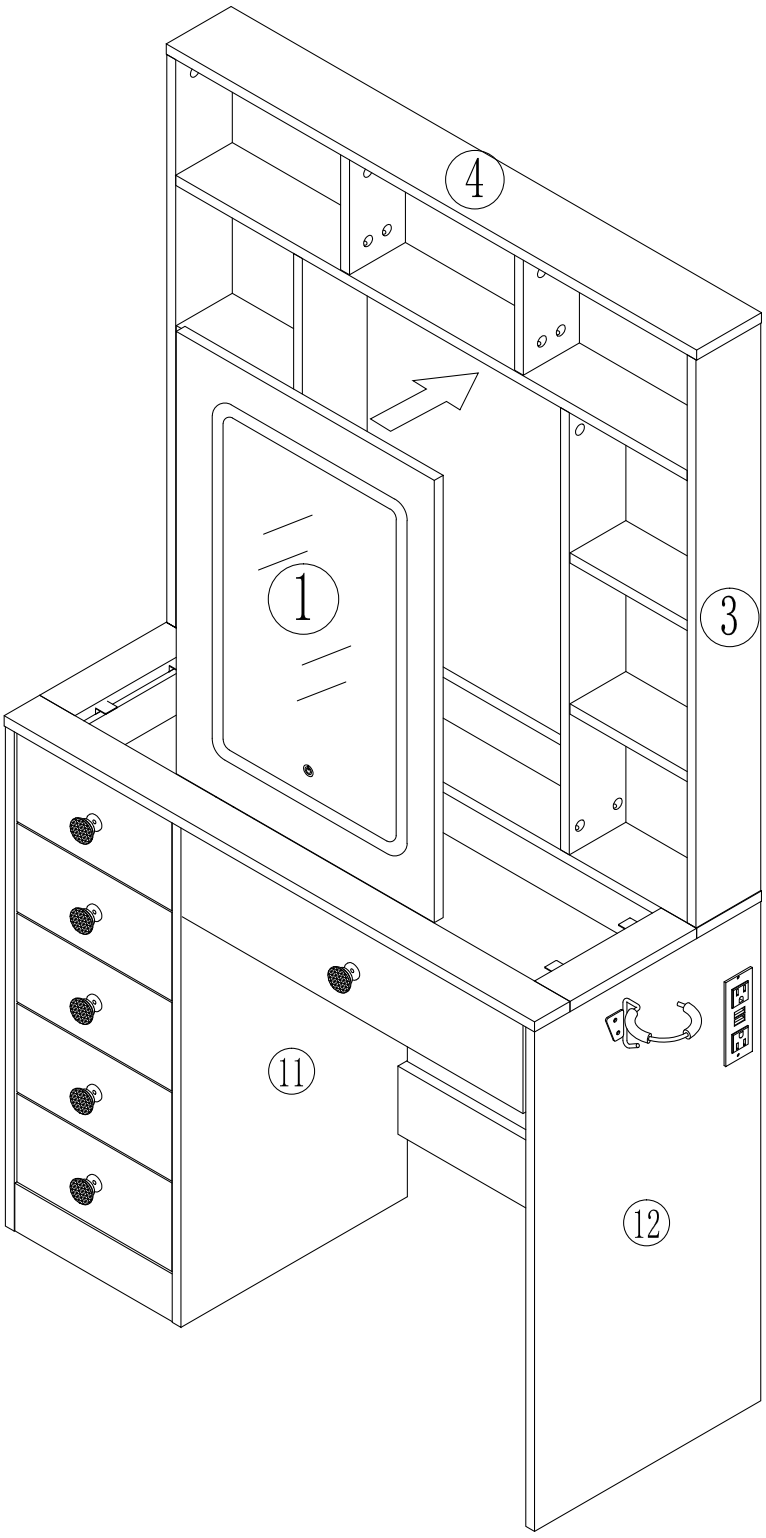

STEP 32

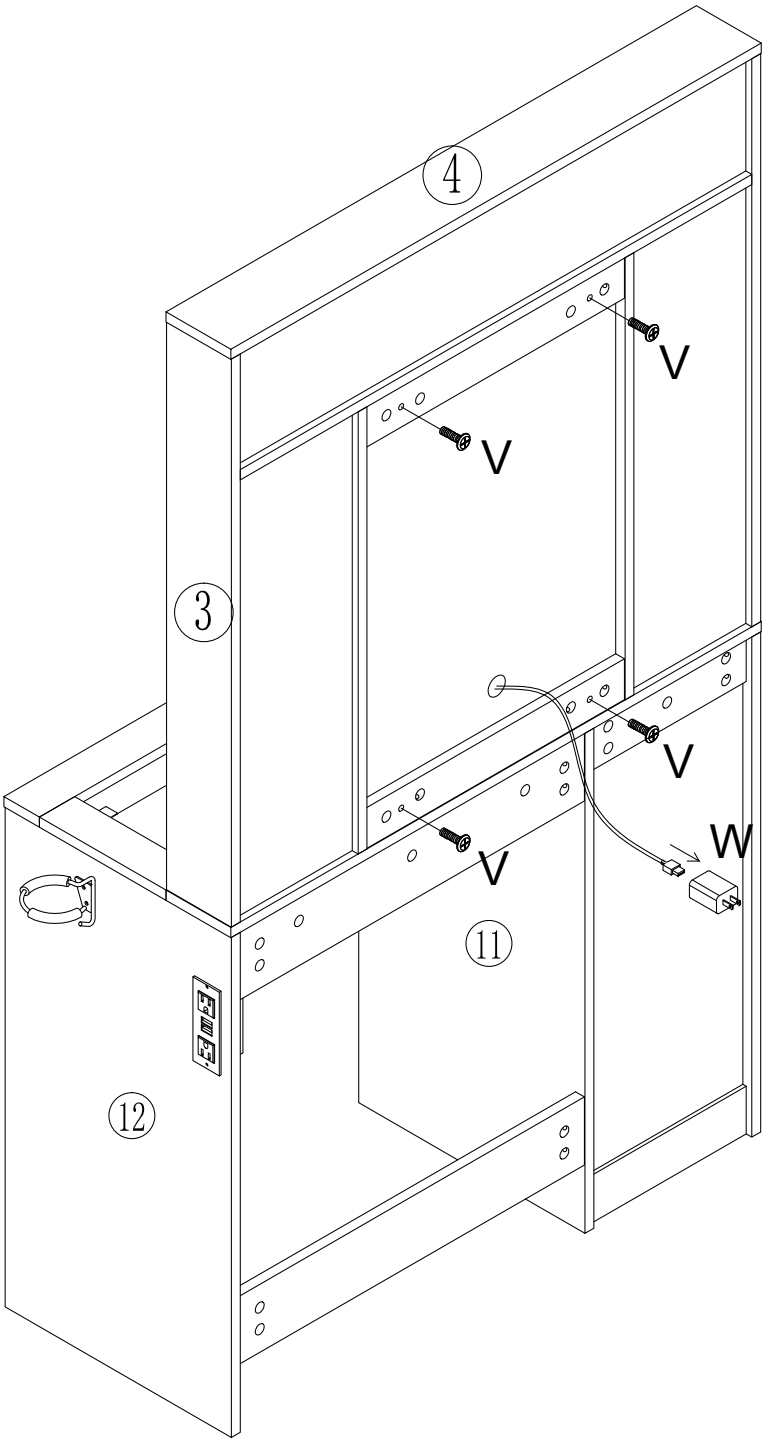

V		x 4
W		x 1

STEP 33

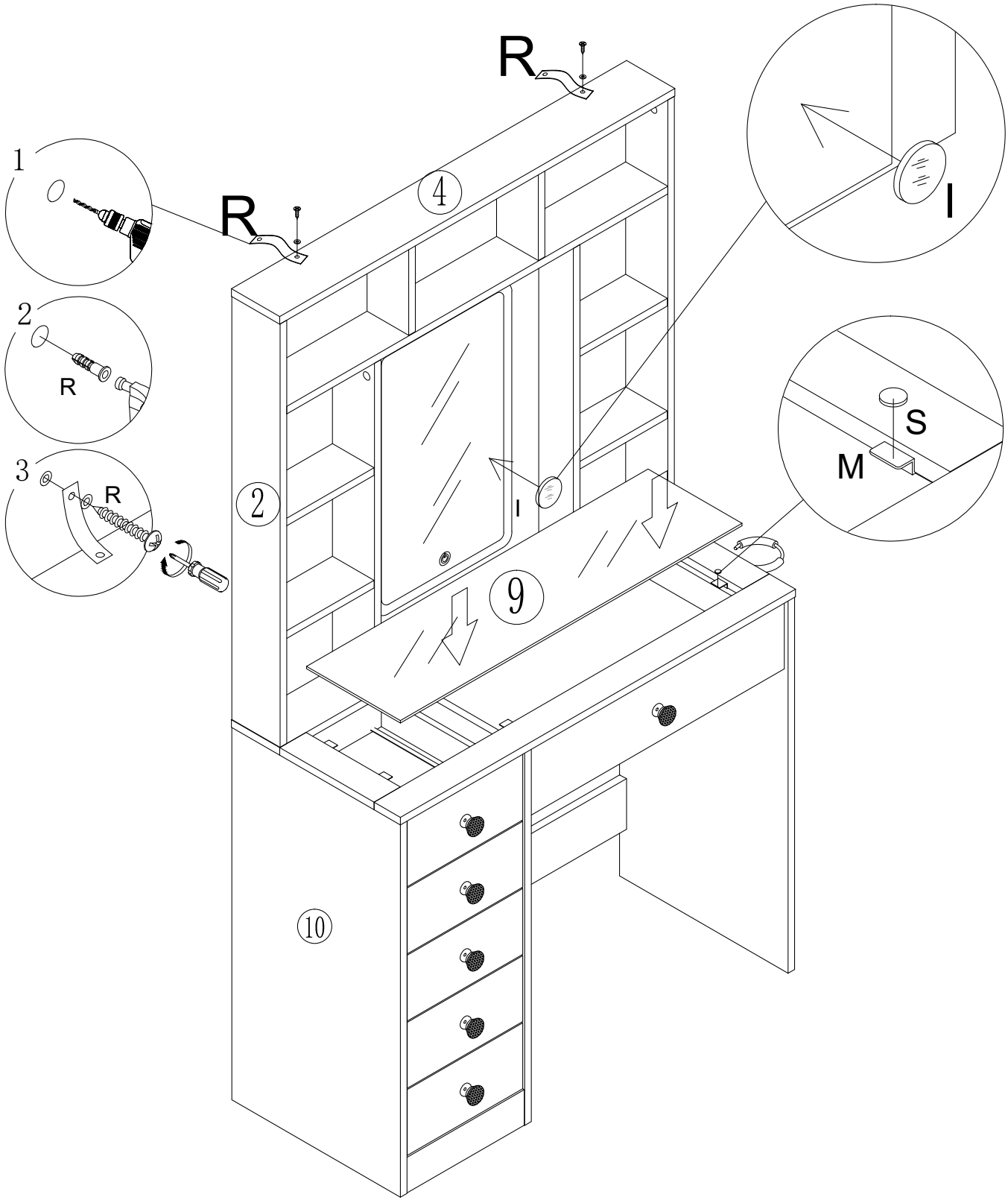

I		x1
R		x2
S		x6

STEP 23

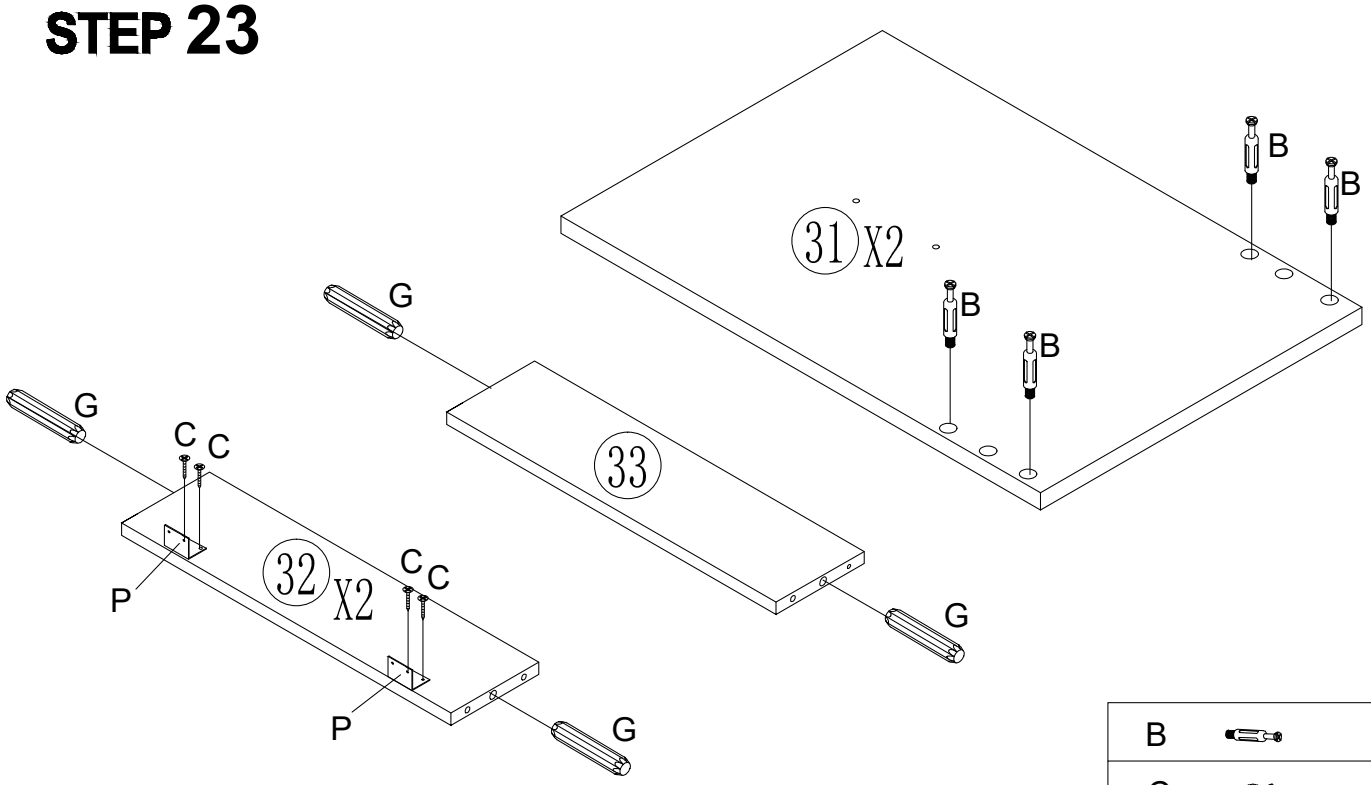

B		x8
C		x8
P		x4
G		x6

STEP 40

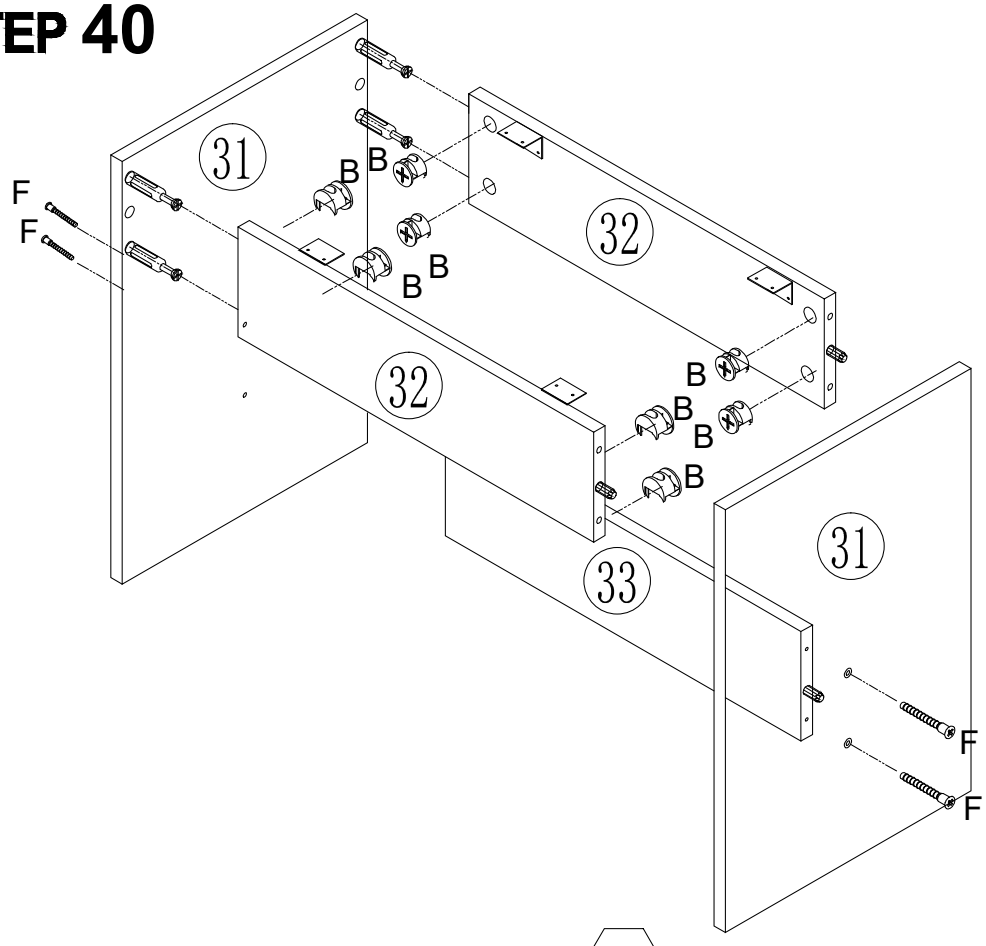

B		x8
F		x4

STEP 41

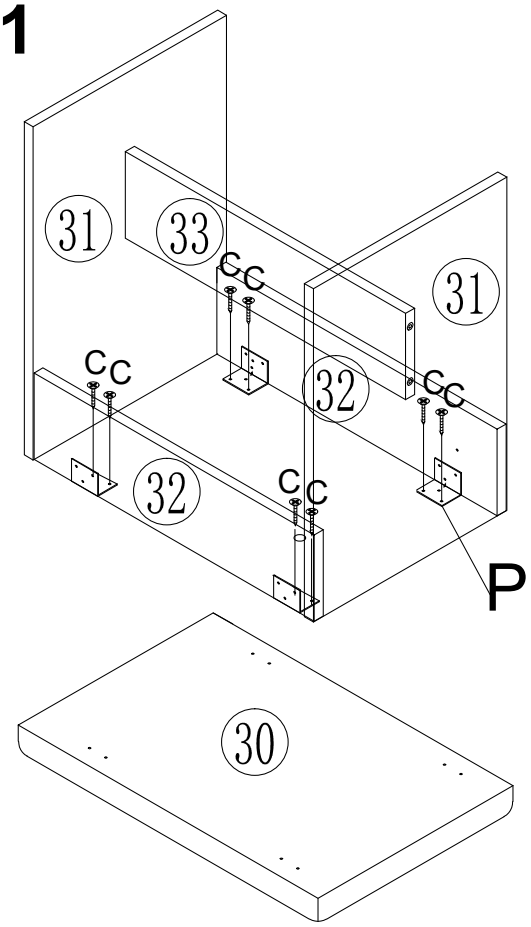

C		x8

STEP 42

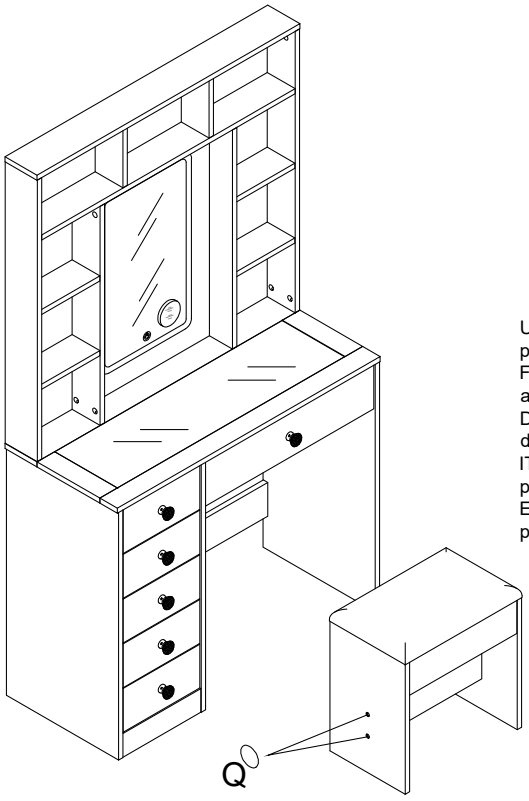

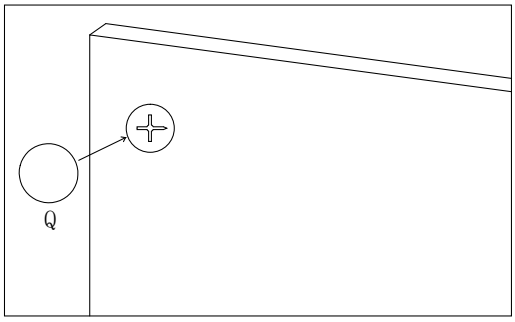

UK: After installing the product, stick the number Q on the perforated position
FR: Une fois le produit installé, collez le numéro Q à l'endroit où il y a des trous
DE: Nach der Installation des Produkts kleben Sie die Nummer Q auf die perforierte Position
IT:Dopo linstallazione del prodotto, fissare il numero Q sulla posizione perforata
ES:Después de instalar el producto, pegue el número Q en la posición perforada

Q		x60

STEP 43

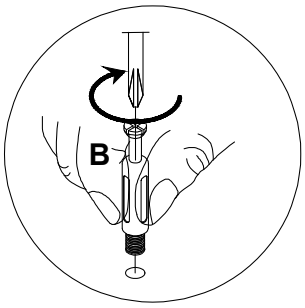

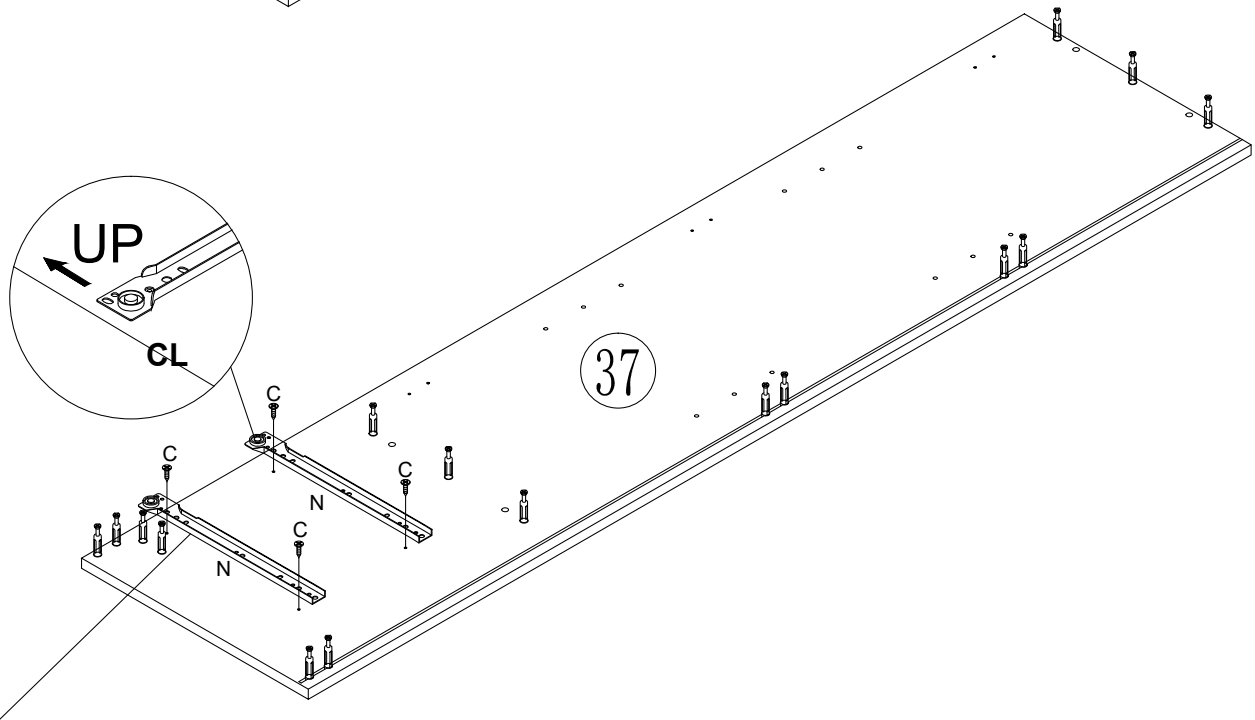

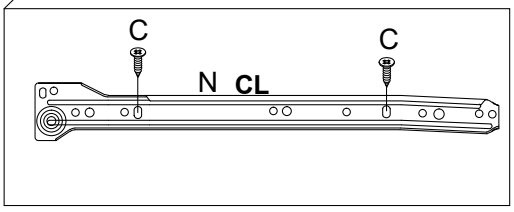

B		x16
C		x4
N	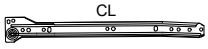	x2

STEP 44

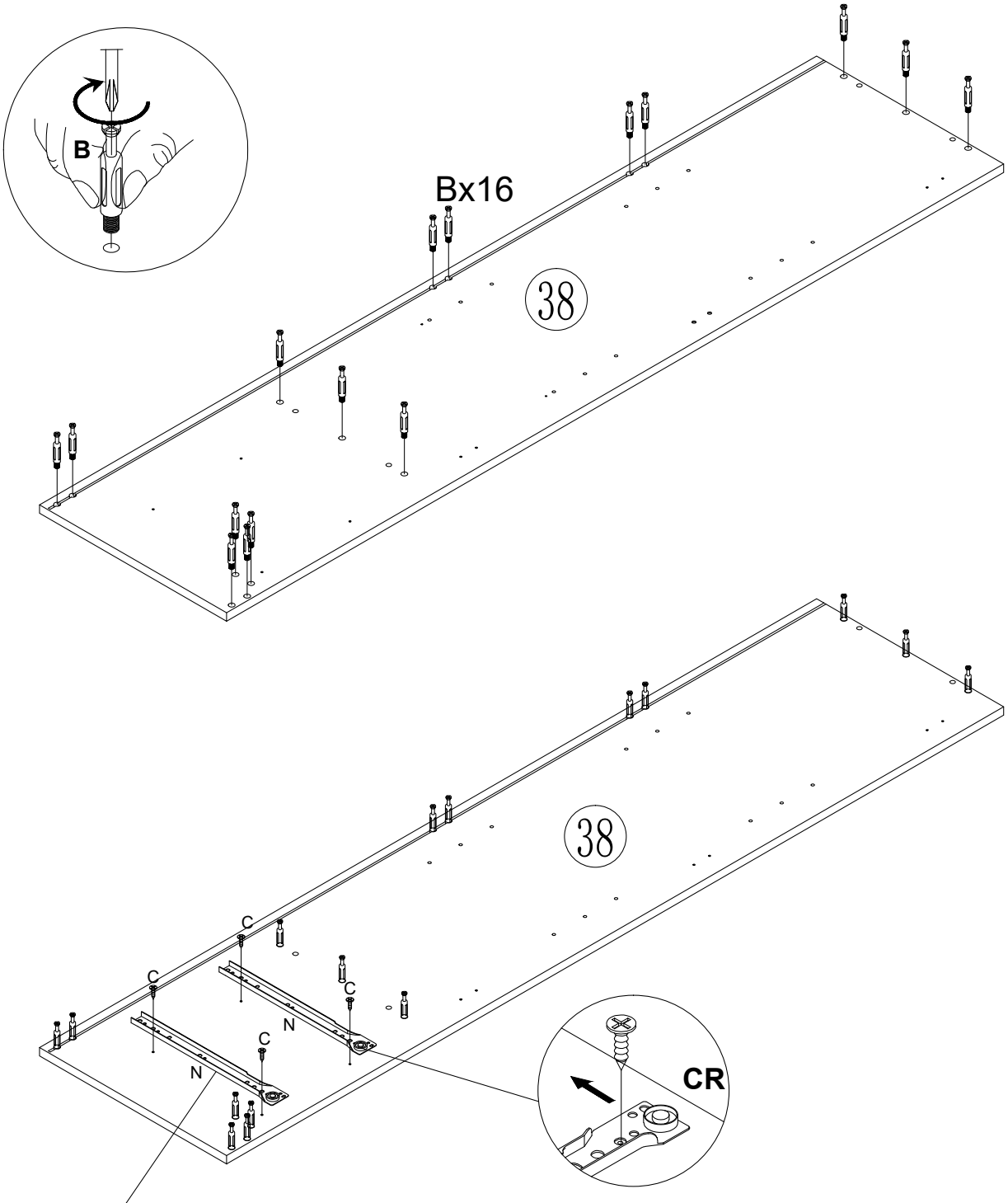

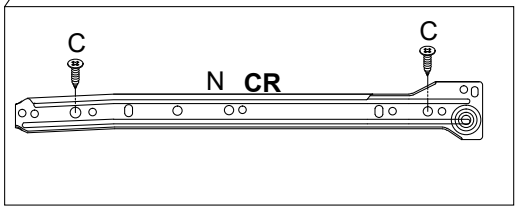

B		x16
C		x4
N	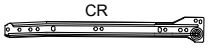	x2

STEP 45

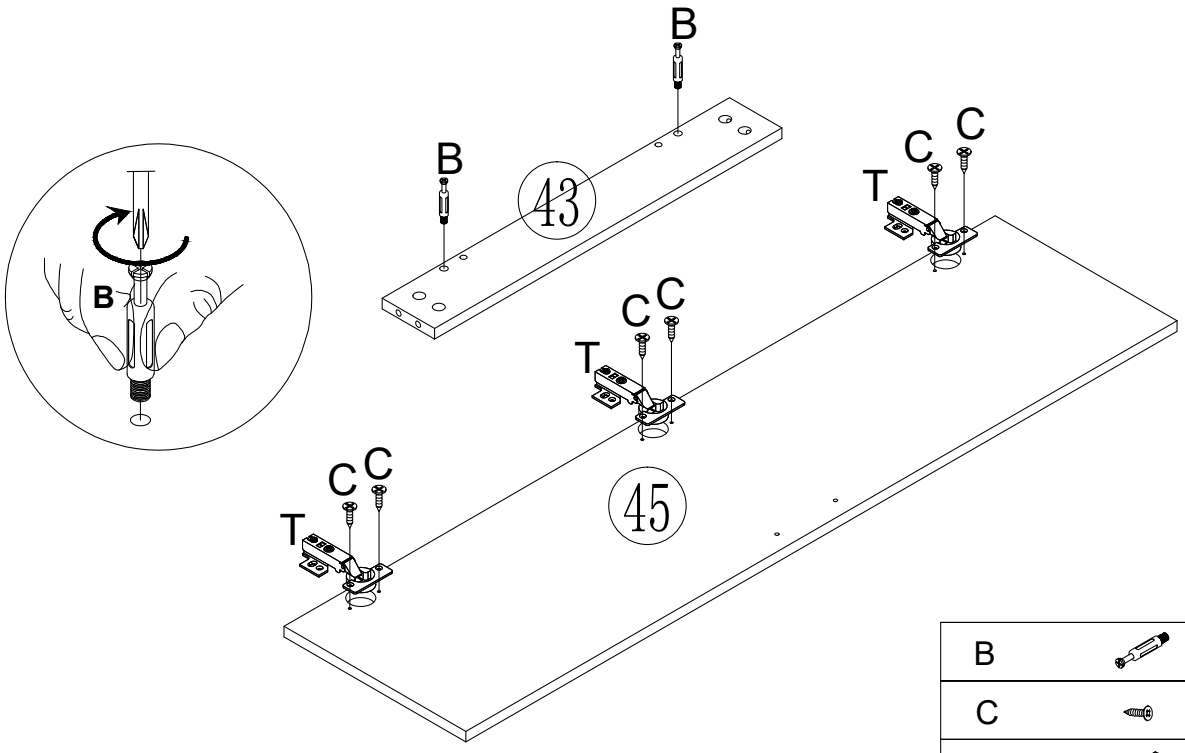

B		x 2
C		x 6
T		x 3

STEP 46

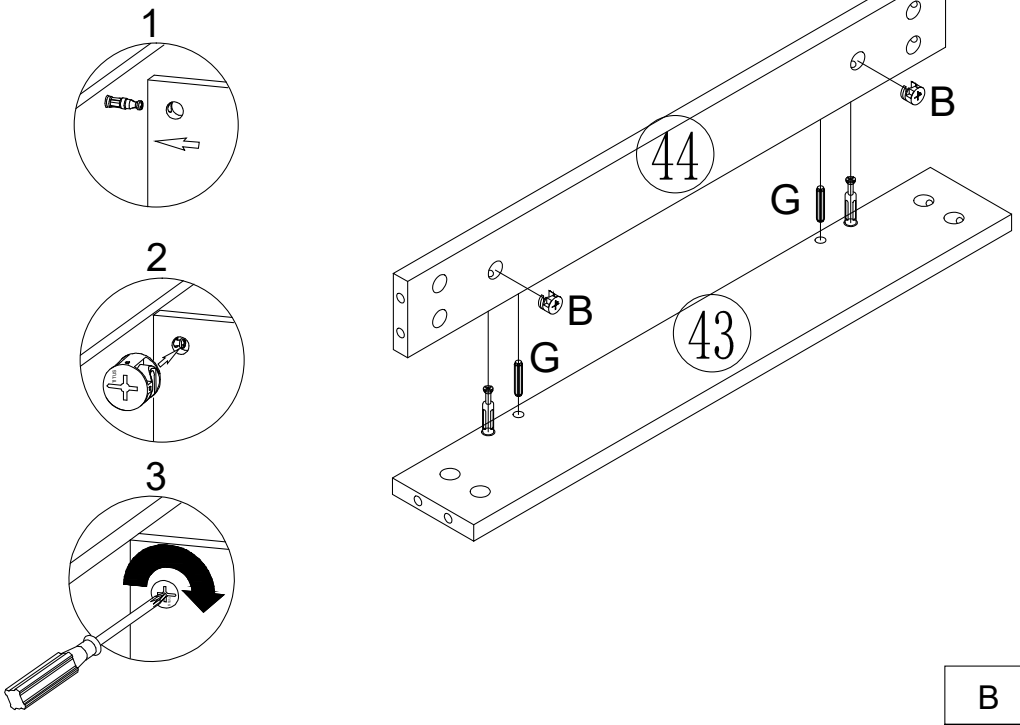

B		x 2
G		x 2

STEP 47

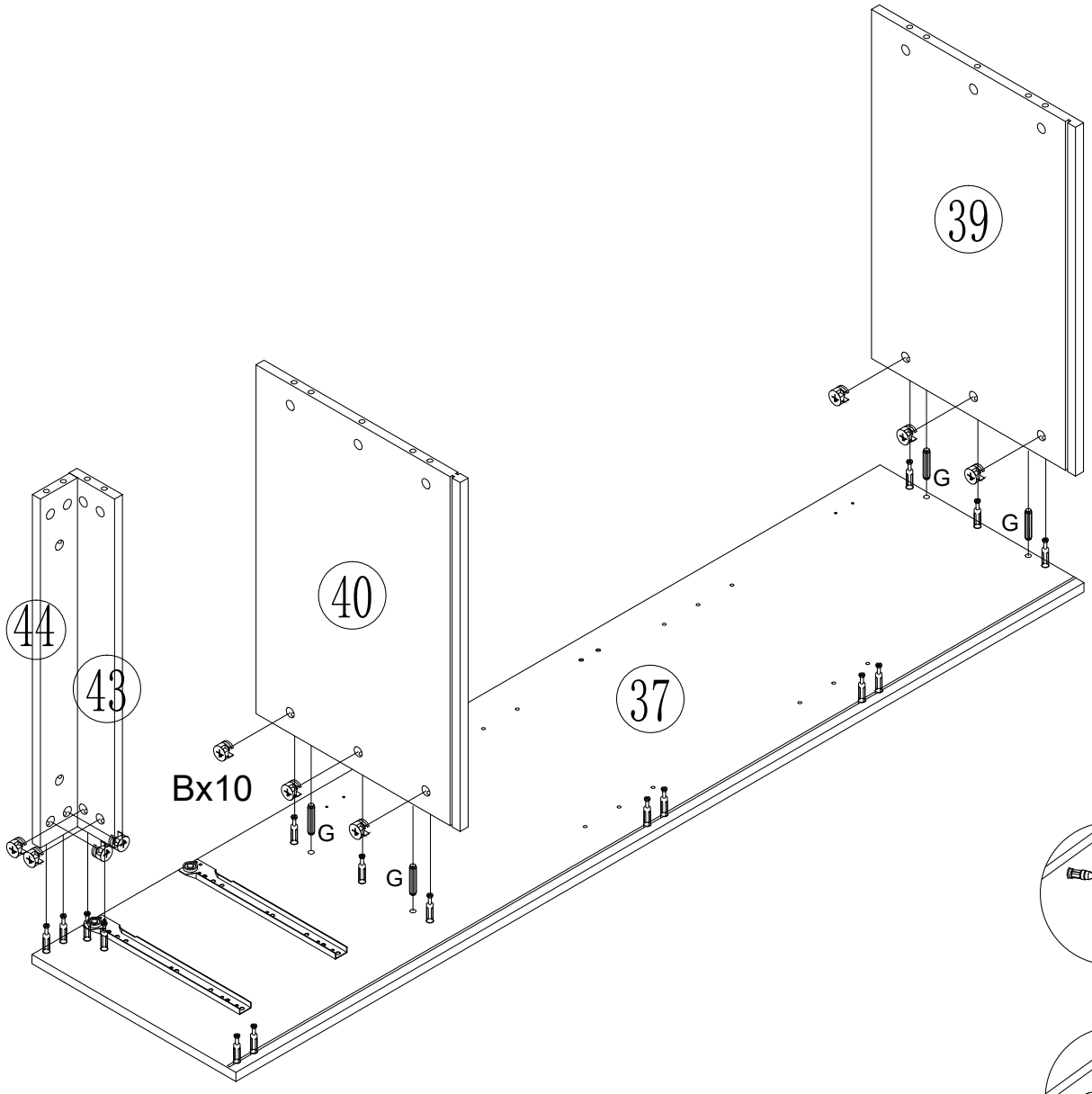

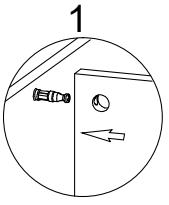

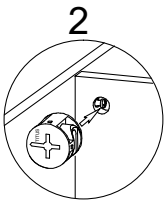

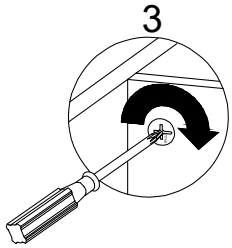

B		x 10
G		x 4

STEP 48

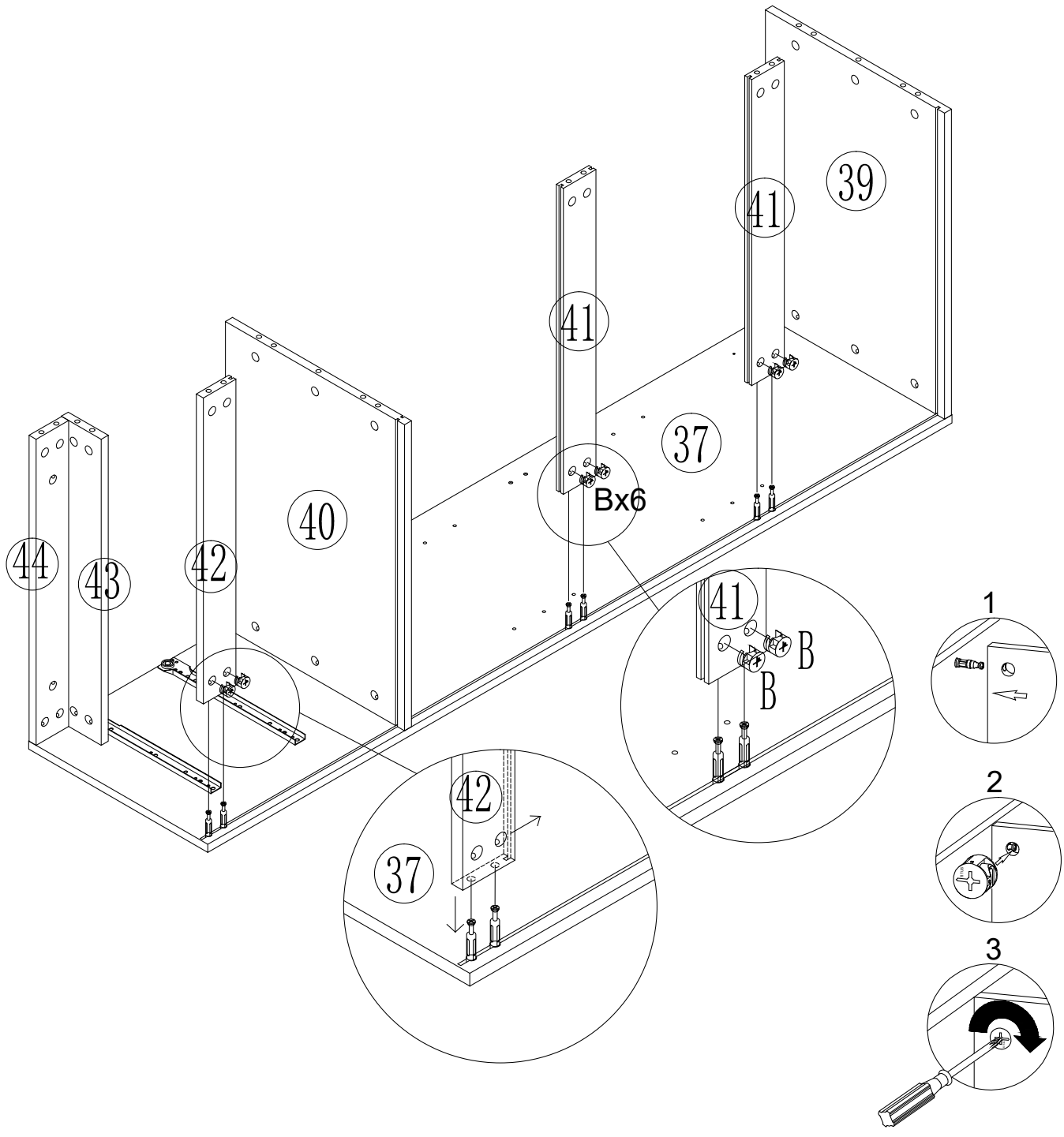

B		x 6

STEP 49

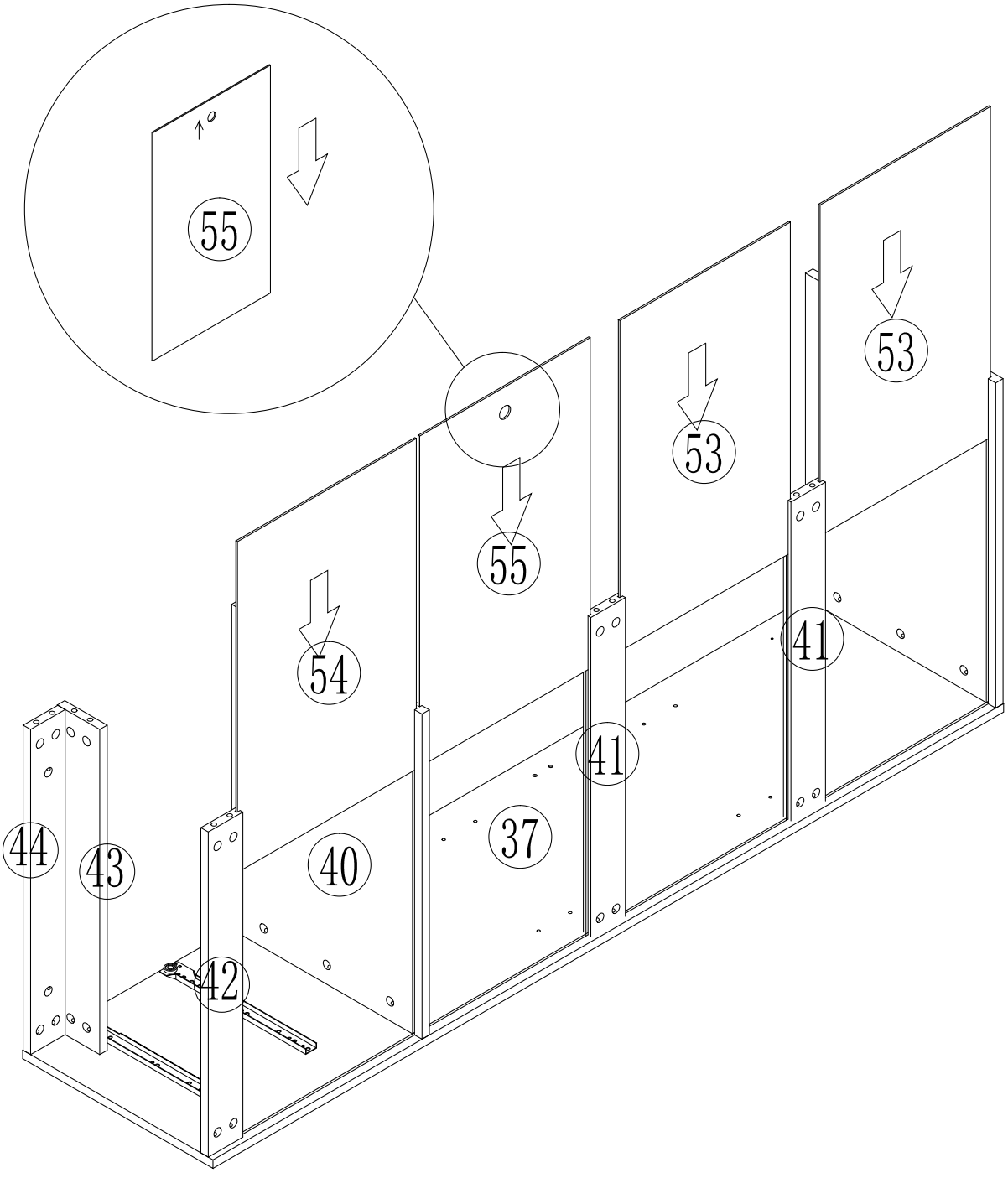

STEP 50

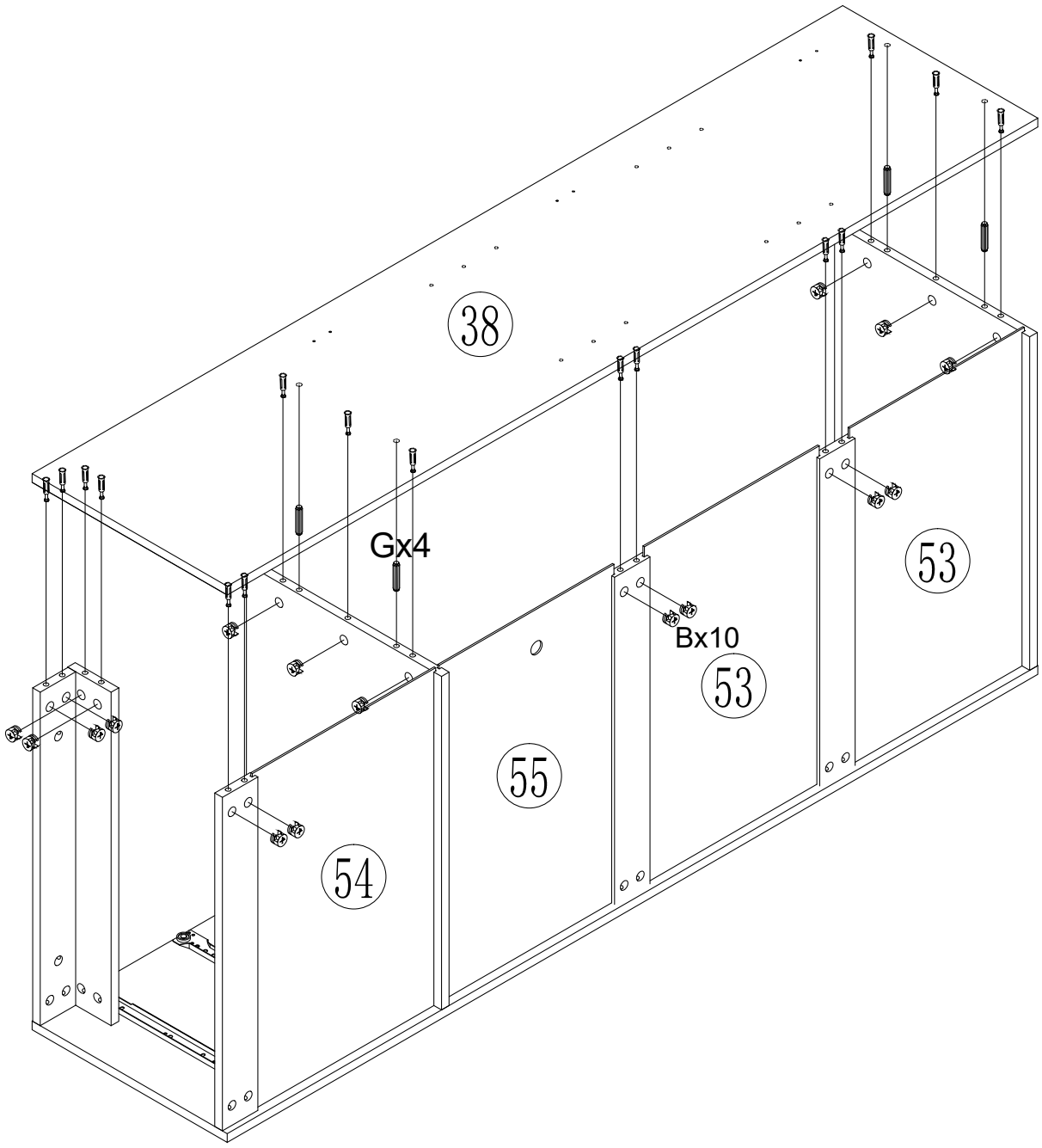

B		x 16
G		x 4

STEP 51

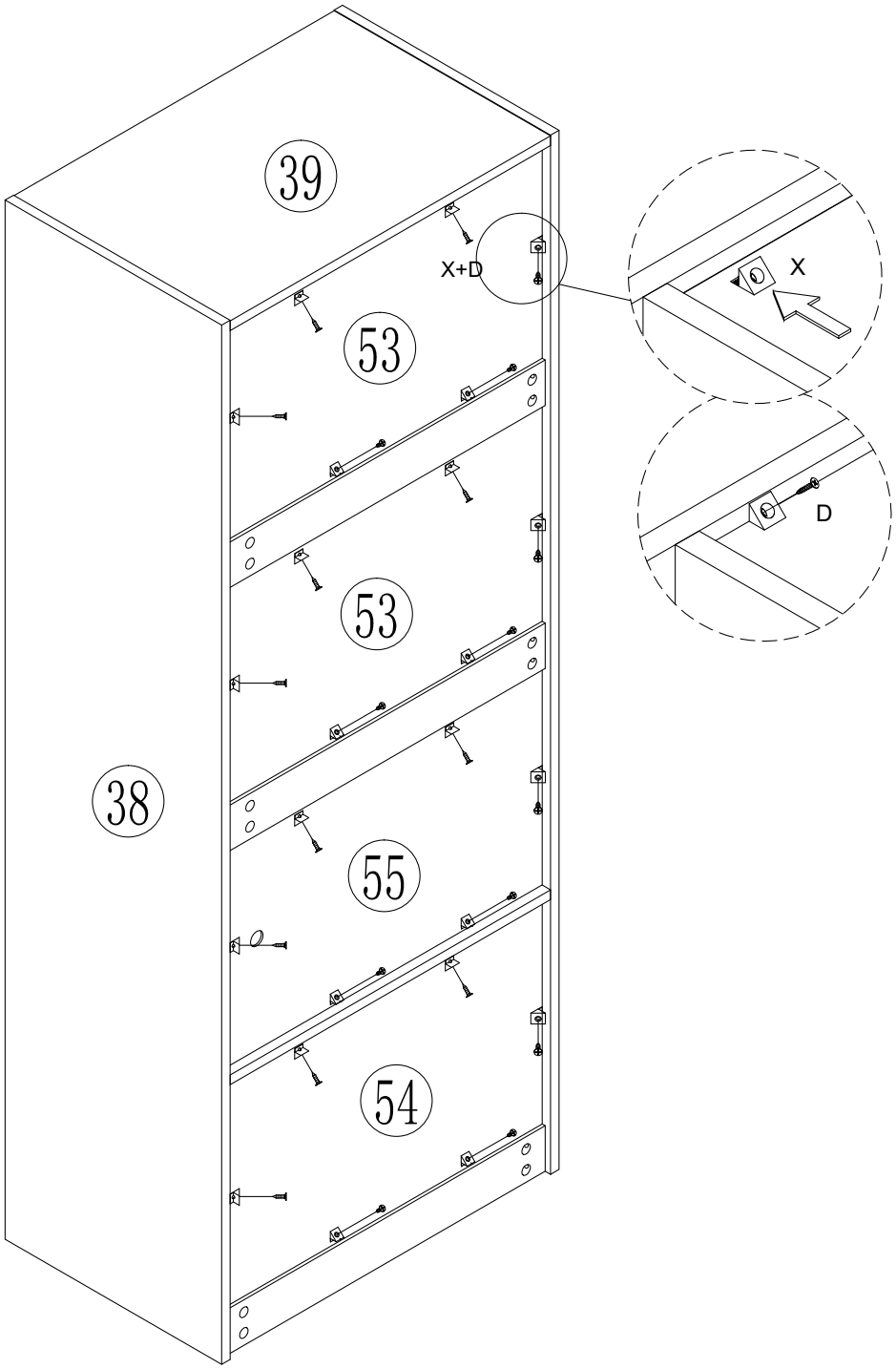

X		x 24
D		x 24

STEP 52

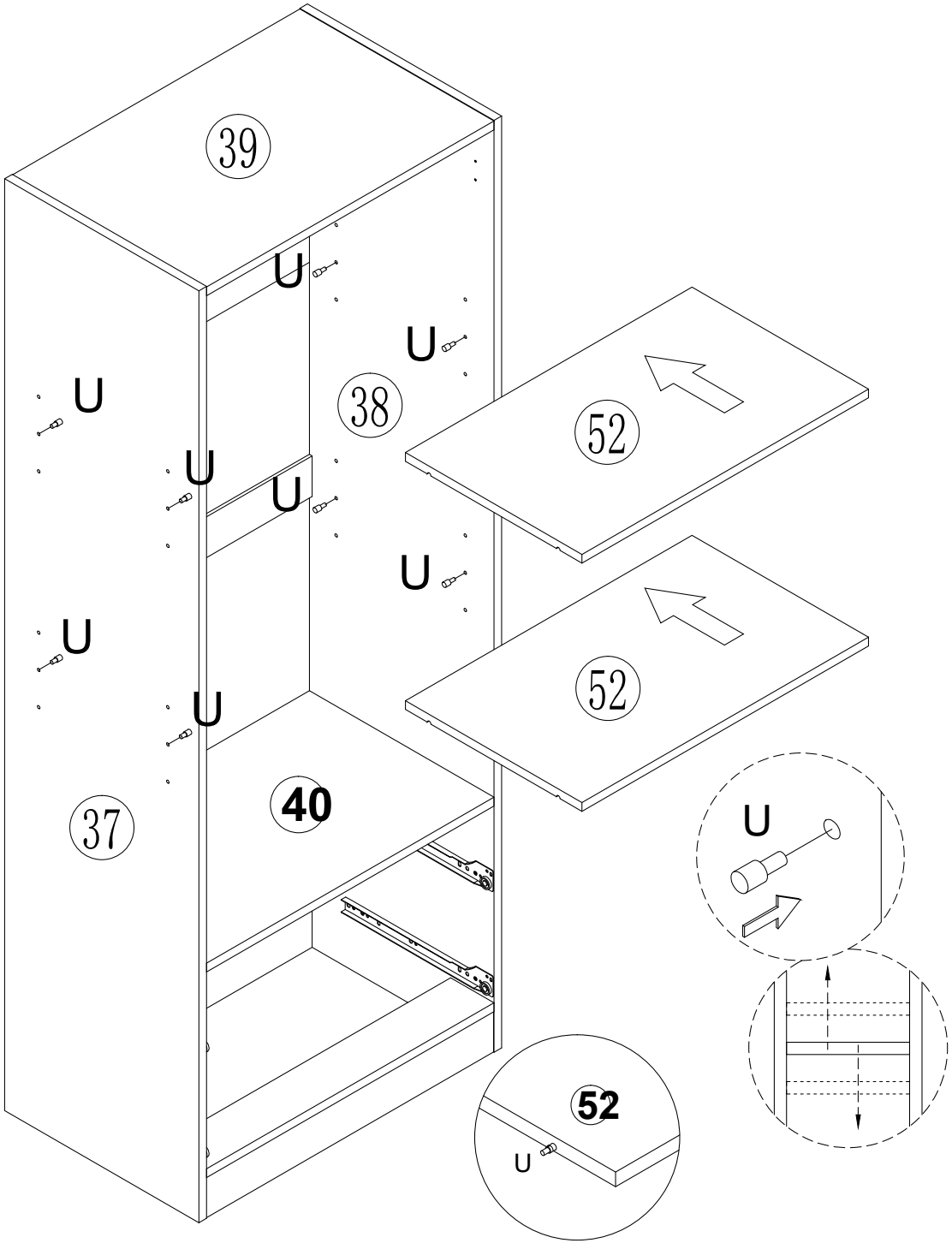

U x 8

STEP 53

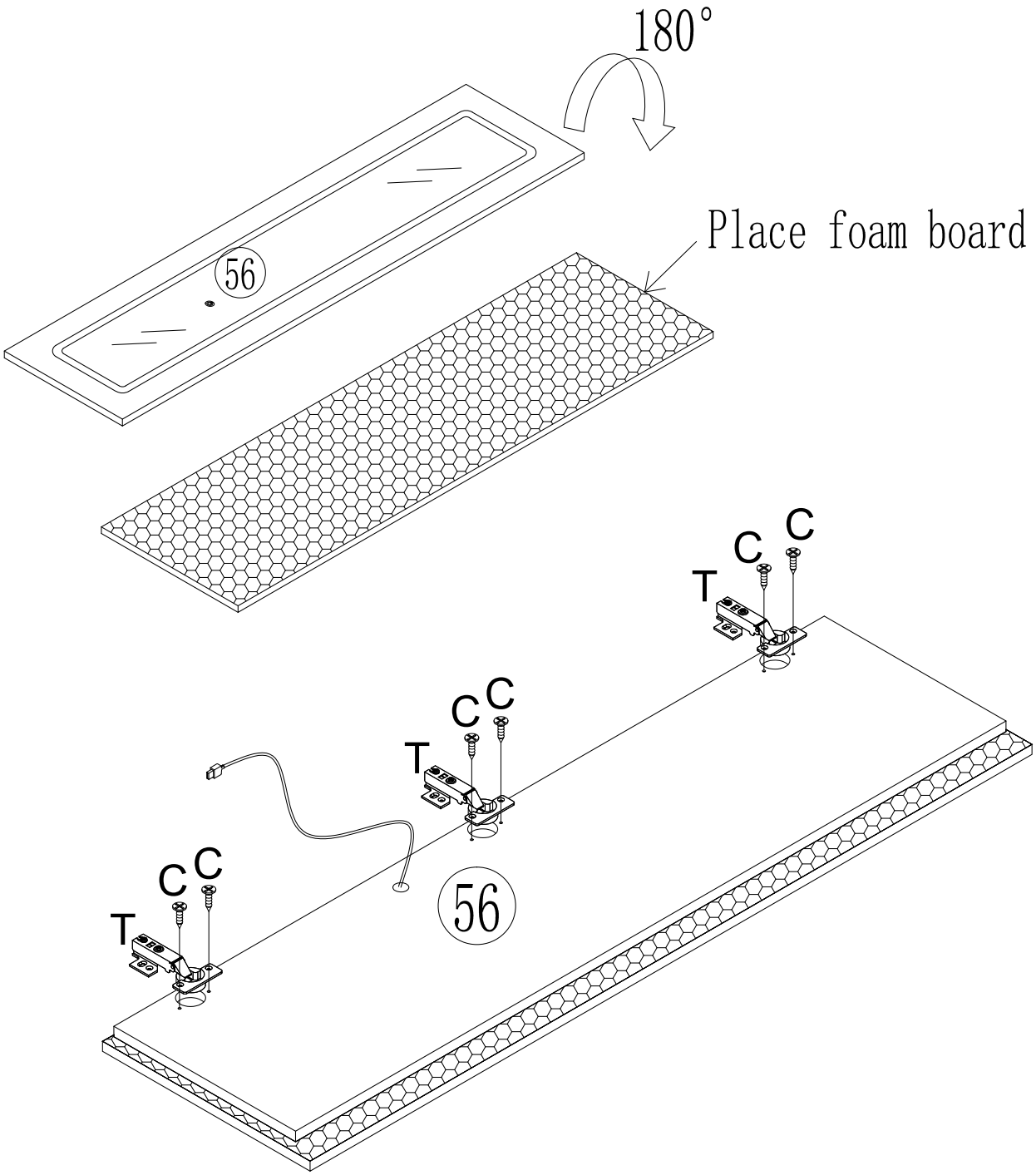

C		x 6
T		x 3

STEP 54

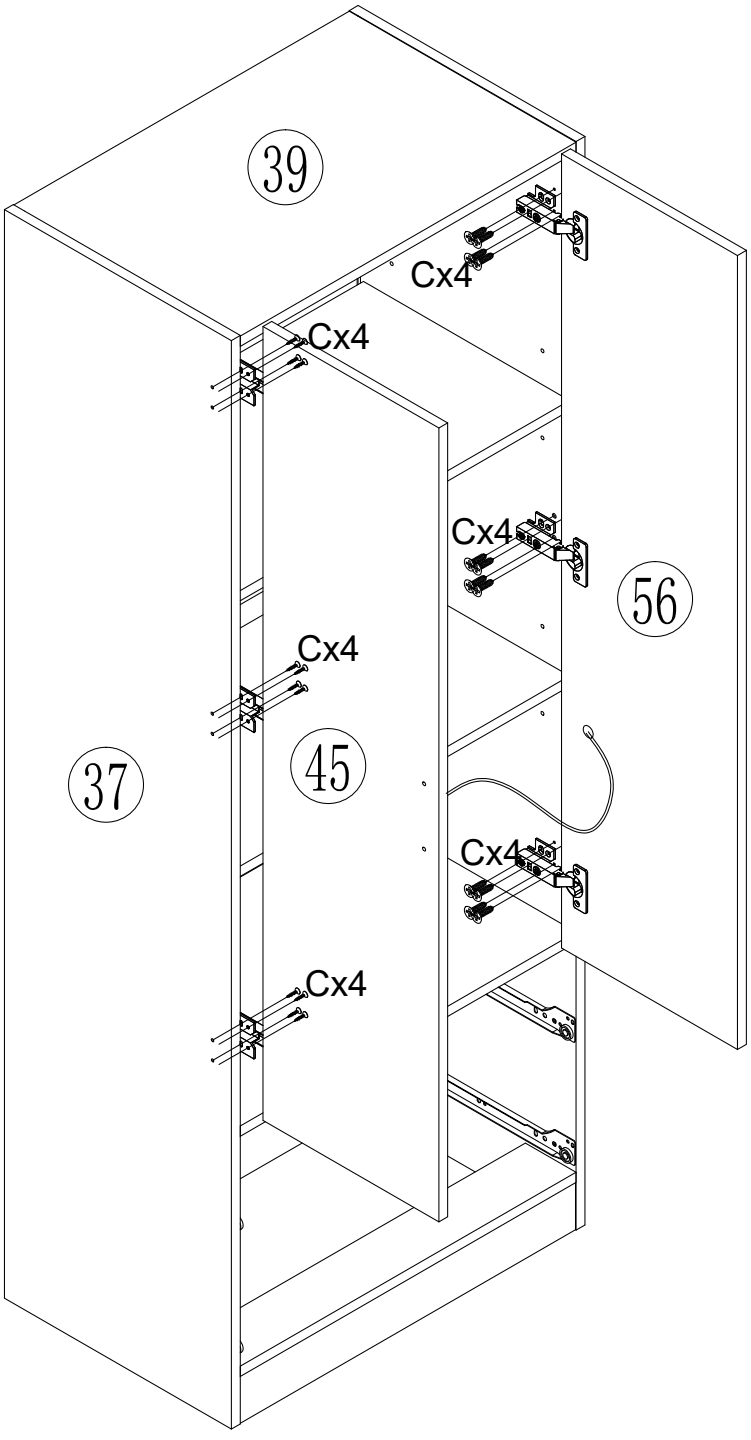

C		x 24

STEP 55

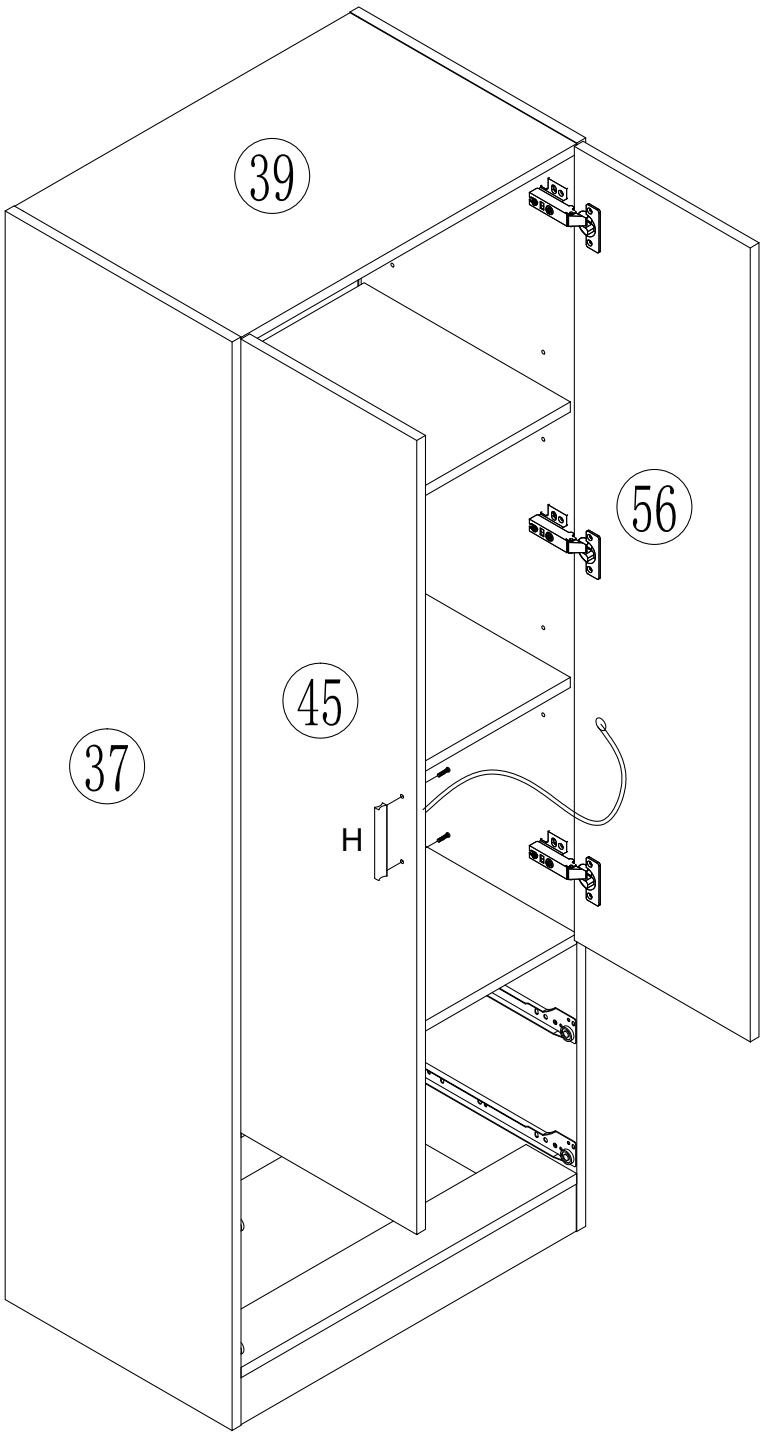

H		x 1

STEP 56

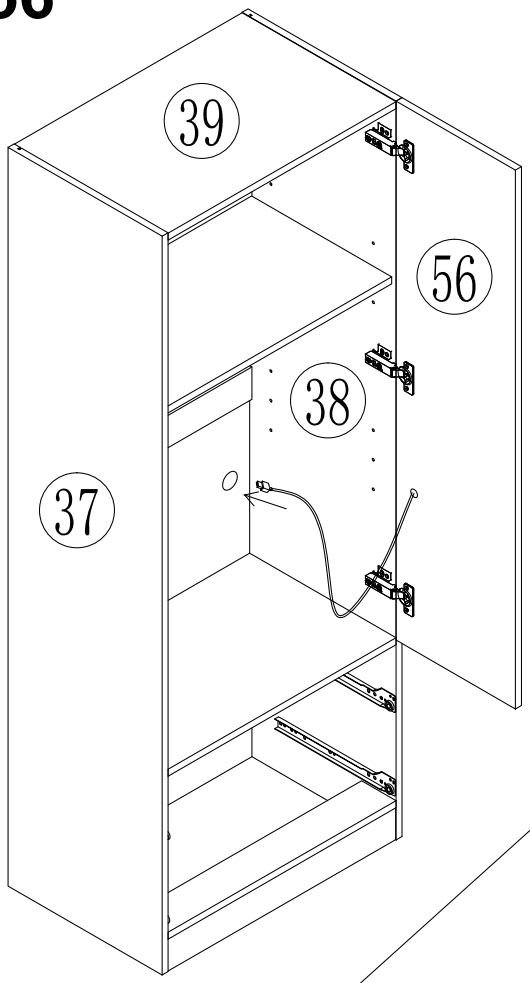

STEP 57

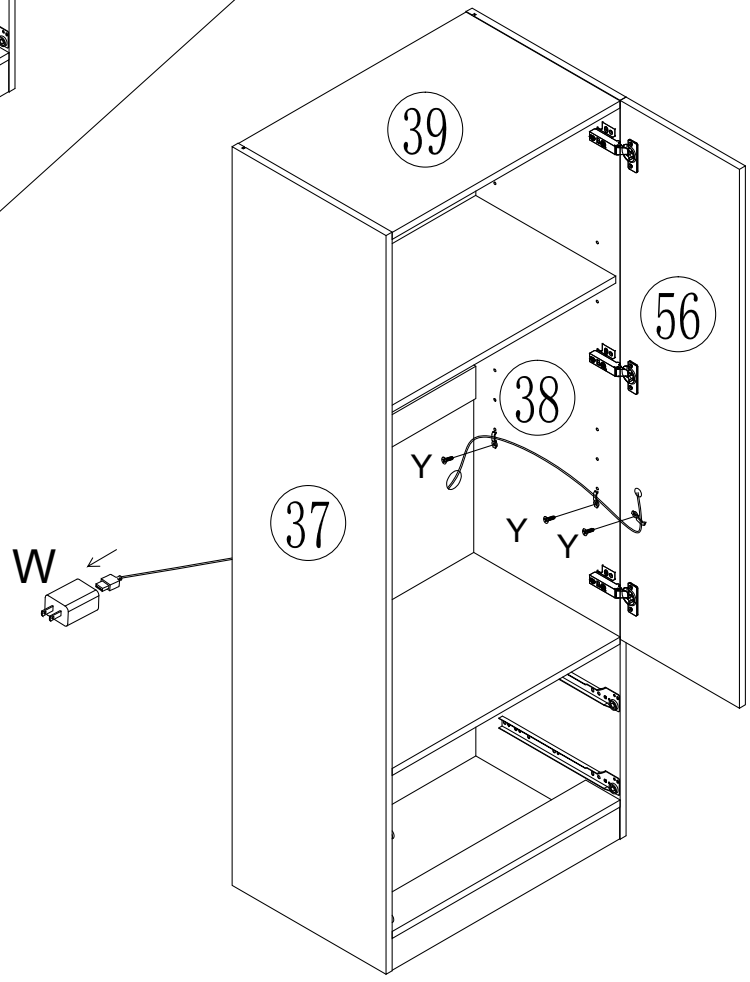

W		x 1
Y		x 3

STEP 58

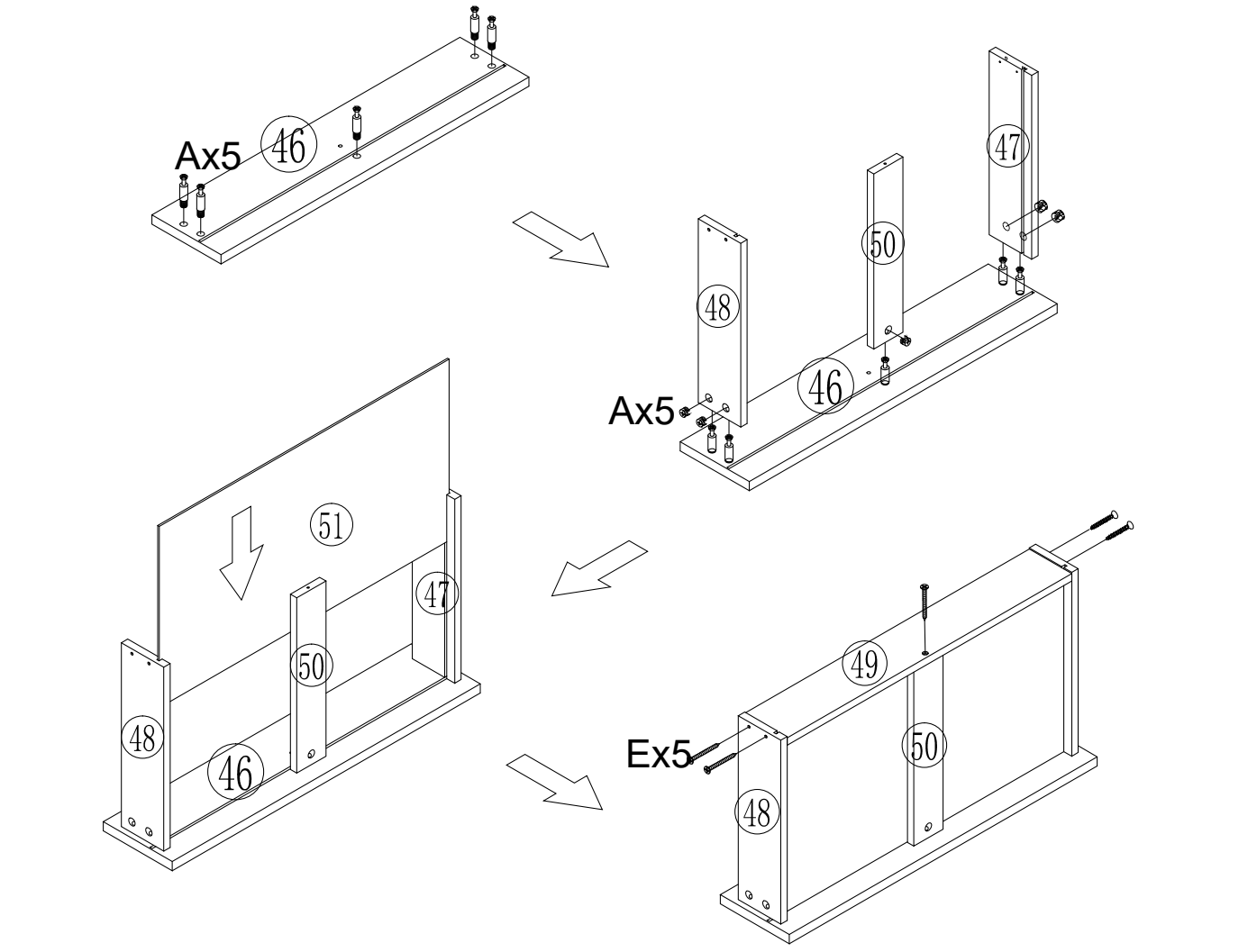

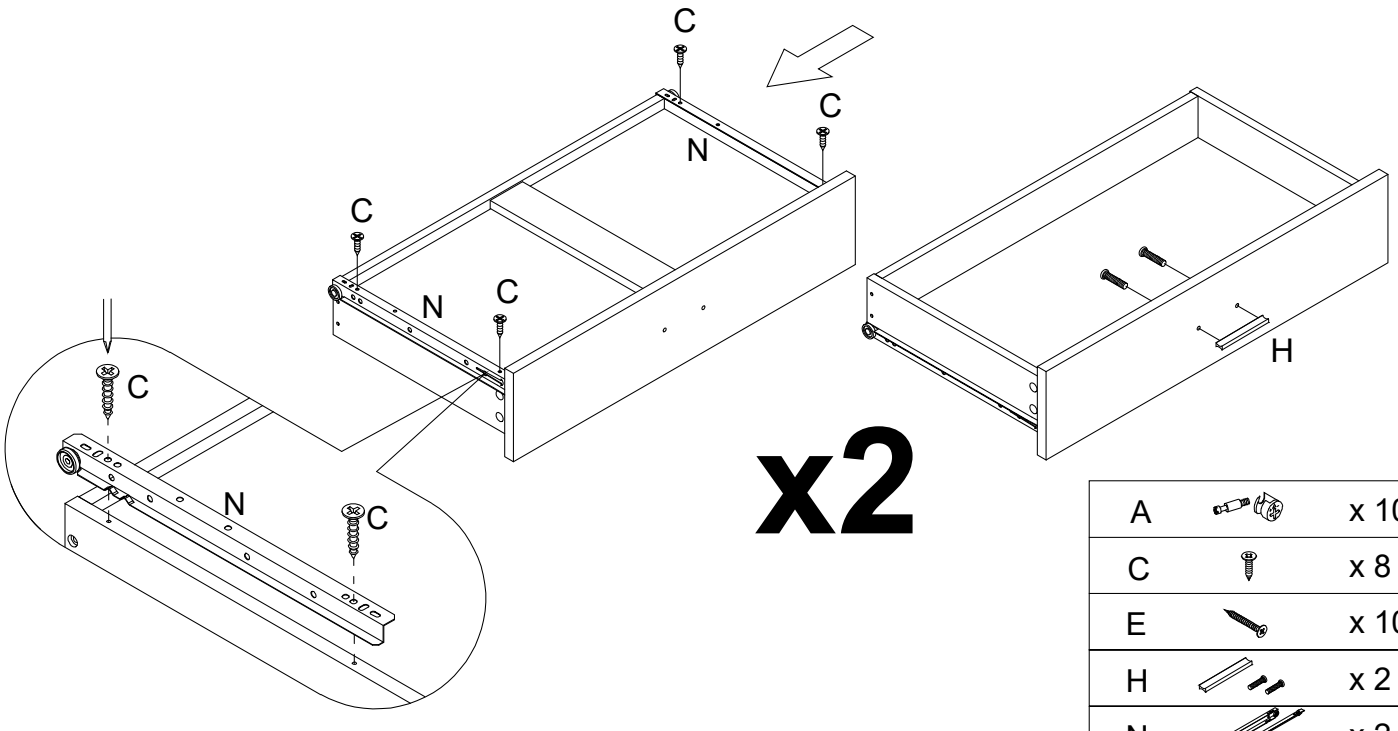

x2

A		x 10
C		x 8
E		x 10
H		x 2
N		x 2

STEP 59

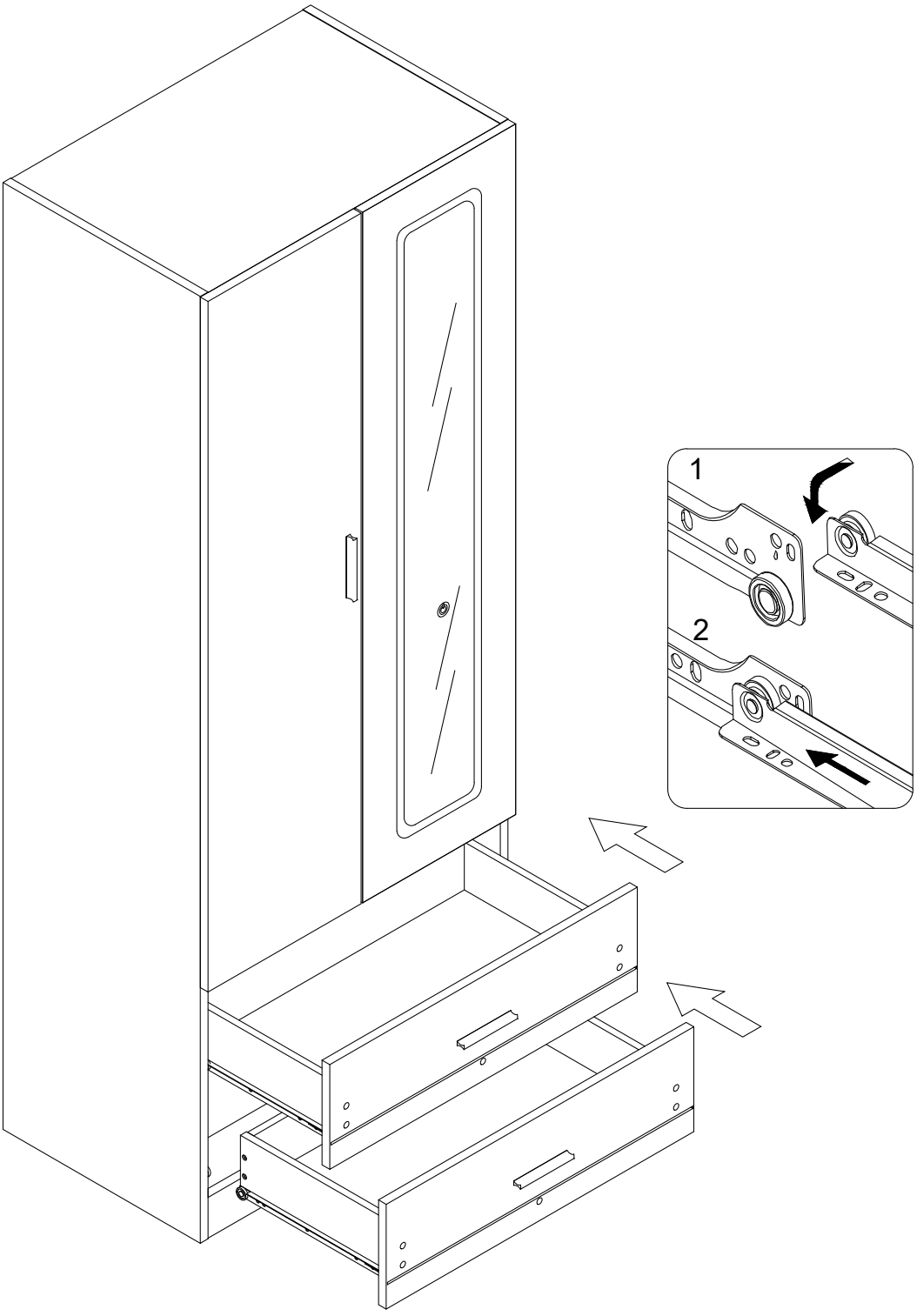

STEP 60

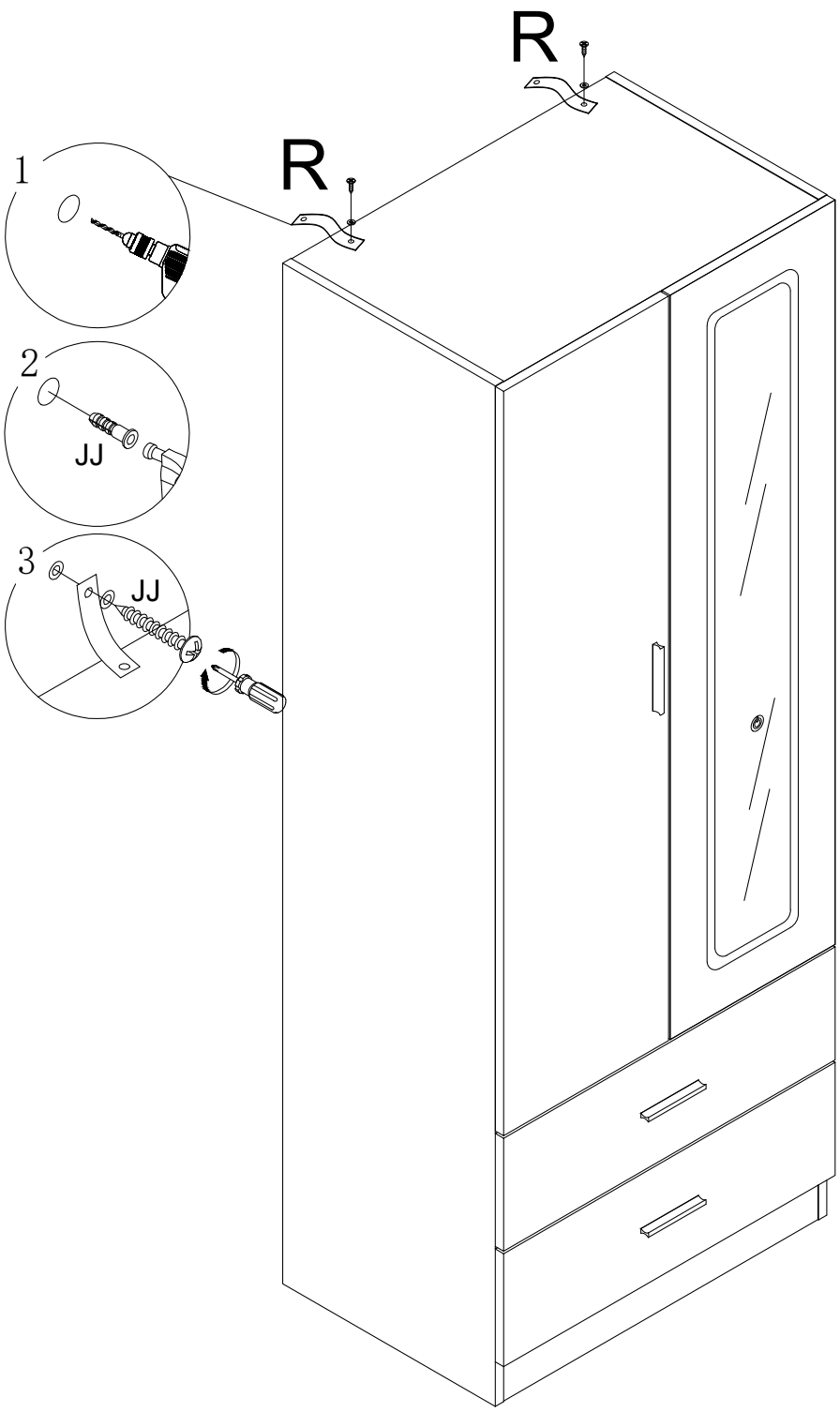

R x2

STEP 61

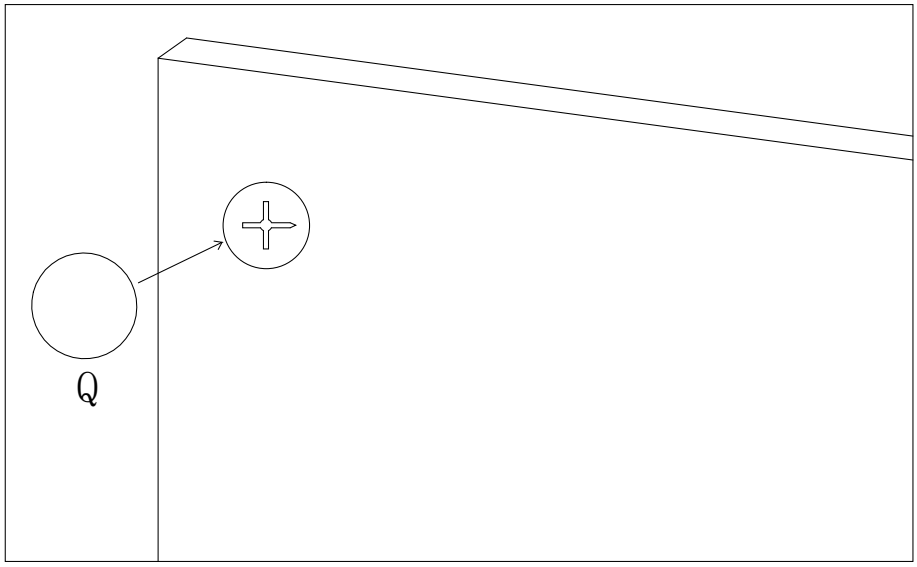

UK: After installing the product, stick the number Q on the perforated position
FR: Une fois le produit installé, collez le numéro Q à l'endroit où il y a des trous
DE: Nach der Installation des Produkts kleben Sie die Nummer Q auf die perforierte Position
IT:Dopo linstallazione del prodotto, fissare il numero Q sulla posizione perforata
ES:Después de instalar el producto, pegue el número Q en la posición perforada

Q		x30

STEP 62

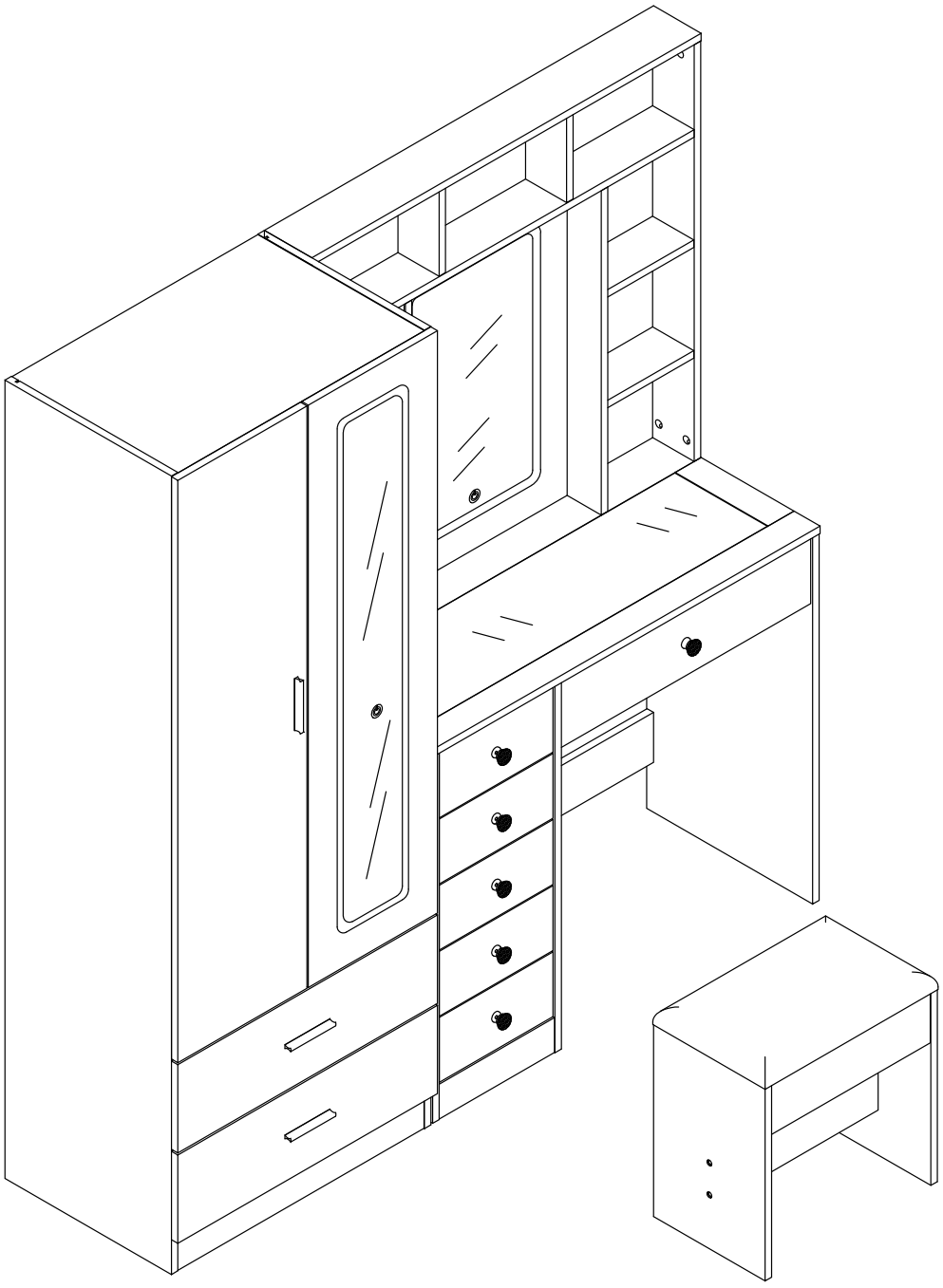

HELP CENTER

 Inquiry  Assembly issue  Missing parts  Returns&Refunds

If you encounter any difficulties during assembly, please contact us.support@fusou.vip
Wenn Sie während der Montage auf Schwierigkeiten stoßen, kontaktieren Sie uns bitte.sup port@fusou.vip
Si vous rencontrez des difficultés lors du montage, veuillez nous contacter.support@fusou .vip
Se incontri difficoltà durante il montaggio, ti preghiamo di contattarci.support@ fusou.vip
Si encuentras alguna dificultad durante el ensamblaje, por favor contáctanos.support@fusou .vip

DISCLAIMER

Manufacturer and seller expressly disclaim any and all liability for personal injury, property damage or loss, whether direct, indirect, or incidental, resulting from the incorrect attach ment, improper use, inadequate maintenance, unapproved modification, or neglect of this product.

Der Hersteller und Verkäufer lehnen ausdrücklich jegliche Haftung für Personenschäden, Sach schäden oder Verluste ab, egal ob direkt, indirekt oder zufällig, die durch falsche Anbringung, unsachgemäßen Gebrauch, unzureichende Wartung, nicht genehmigte Änderungen oder Vernachlässigung dieses Produkts entstehen.

El fabricante y vendedor renuncian expresamente a toda responsabilidad por lesiones perso nales, daños materiales o pérdidas, ya sean directos, indirectos o incidentales, derivados de la incorrecta colocación, uso inadecuado, mantenimiento insuficiente, modificación no aprobada o negligencia de este producto.

Il produttore e il venditore declinano espressamente ogni responsabilità per lesioni personali, danni materiali o perdite, dirette, indirette o incidentali, derivanti dall'errato fissaggio, uso improprio, manutenzione inadeguata, modifica non autorizzata o negligenza di questo prodotto.

Le fabricant et le vendeur déclinent expressément toute responsabilité en cas de blessures corporelles, de dommages matériels ou de pertes, qu'ils soient directs, indirects ou accessoires, résultant de la fixation incorrecte, de l'utilisation inappropriée, de l'entretien insuffisant, de la modification non approuvée ou de la négligence de ce produit.