INSTALLATION MANUAL

YG007-WE-M05

support@fusou.vip

NOTICE

IMPORTANT, RETAIN FOR FUTURE REFERENCE: READ CAREFULLY
WICHTIG, FÜR SPÄTERE NACHSCHLAGE AUFBEWAHREN: SORGFÄLTIG LESEN
IMPORTANTE, GUARDAR PARA REFERENCIA FUTURA: LEER ATENTAMENTE
IMPORTANTE, CONSERVARE PER RIFERIMENTI FUTURI: LEGGERE ATTENTAMENTE
IMPORTANT, À CONSERVER POUR RÉFÉRENCE FUTURE : LIRE ATTENTIVEMENT

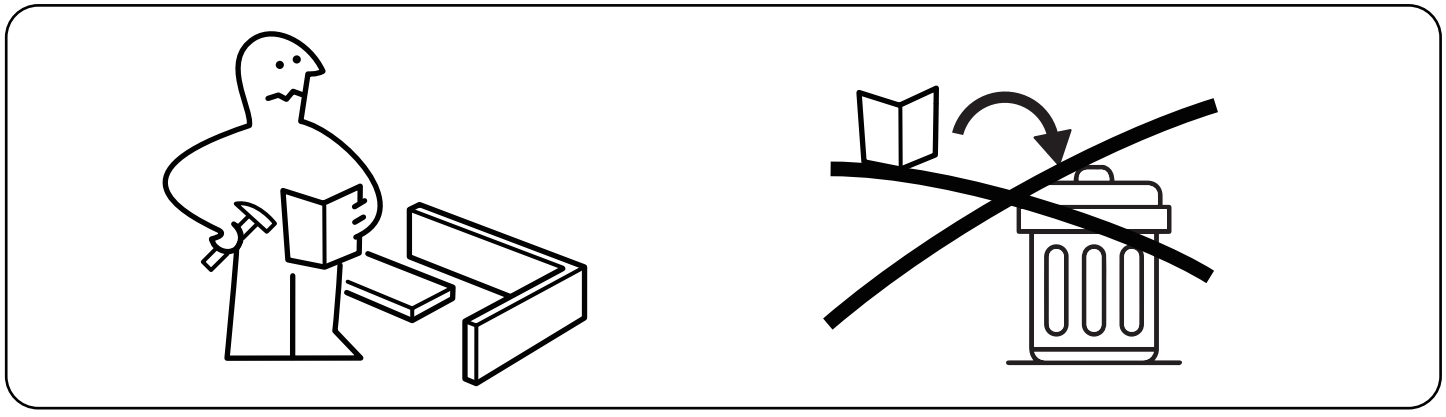

Assemble on a flat, clean and soft surface.
Auf einer flachen, sauberen und weichen Oberfläche zusammenbauen.
Assembler sur une surface plate, propre et douce.
Assemblare su una superficie piatta, pulita e morbida.
Ensamblar sobre una superficie plana, limpia y suave.

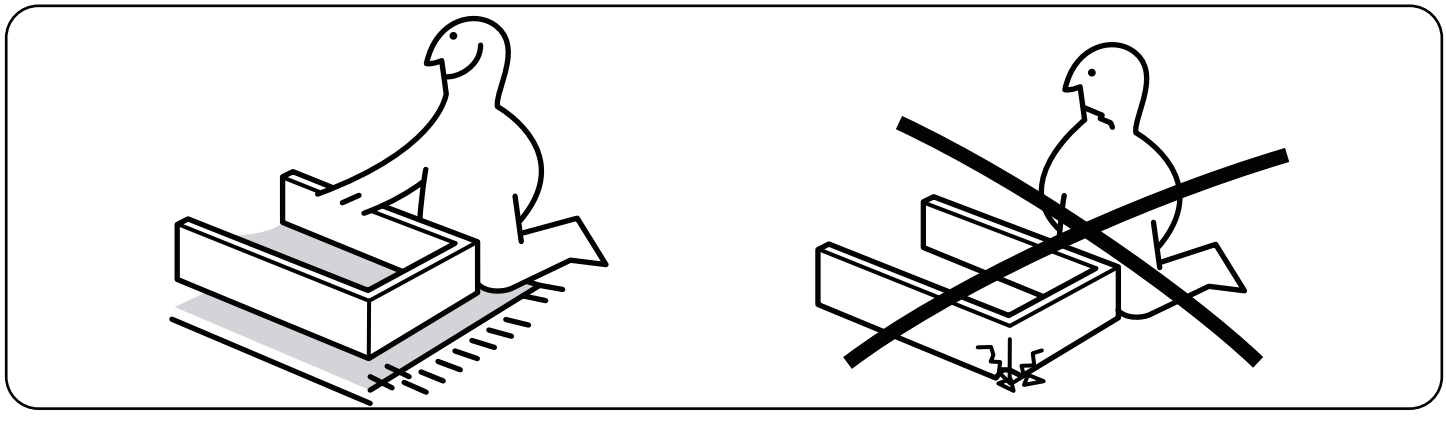

Professional installation is highly recommended.
Eine professionelle Installation wird dringend empfohlen.
Une installation professionnelle est fortement recommandée.
Si raccomanda vivamente l'installazione professionale.
Se recomienda altamente la instalación profesional.



Periodically check that all components are tightly secured.
Überprüfen Sie Regelmäßig, Dass Alle Komponenten Fest Gesichert Sind.
Vérifiez Périodiquement Que Tous Les Composants Sont Bien Fixés.
Controllare Periodicamente Che Tutti I Componenti Siano Ben Fissati.
Verifique Periódicamente Que Todos Los Componentes Estén Bien Asegurados.

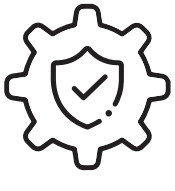

It is recommended that multiple people assemble this product.
Es wird empfohlen, dass mehrere Personen dieses Produkt zusammenbauen.
Il est recommandé que plusieurs personnes assemblent ce produit.
Si raccomanda che più persone assemblino questo prodotto.
Se recomienda que varias personas ensamblen este producto.

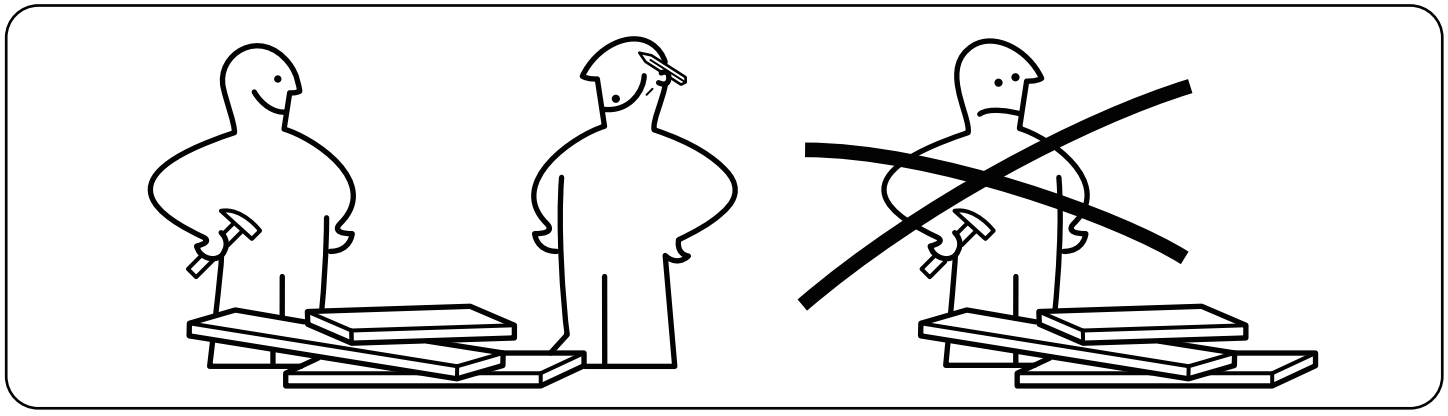

Press And Hold The Drawer Runner Lock And Then Continue To Slide Drawer Runners Apart Before Installation.

Drücken Und Halten Sie Die Schubladenauszugssperre Und Schieben Sie Dann Die Schubladenauszüge Auseinander, Bevor Sie Installieren.

Pressez Et Maintenez Le Verrou Du Coulisseau Du Tiroir, Puis Continuez À Écarter Les Coulisses Du Tiroir Avant L'installation.

Premere E Tenere Premuto Il Blocco Della Guida Del Cassetto, Quindi Continuare A Scorrere Le Guide Del Cassetto Separatamente Prima Dell'installazione.

Presione Y Mantenga Presionado El Bloqueo Del Corredor Del Cajón Y Luego Continúe Deslizando Los Corredores Del Cajón Por Separado Antes De La Instalación.

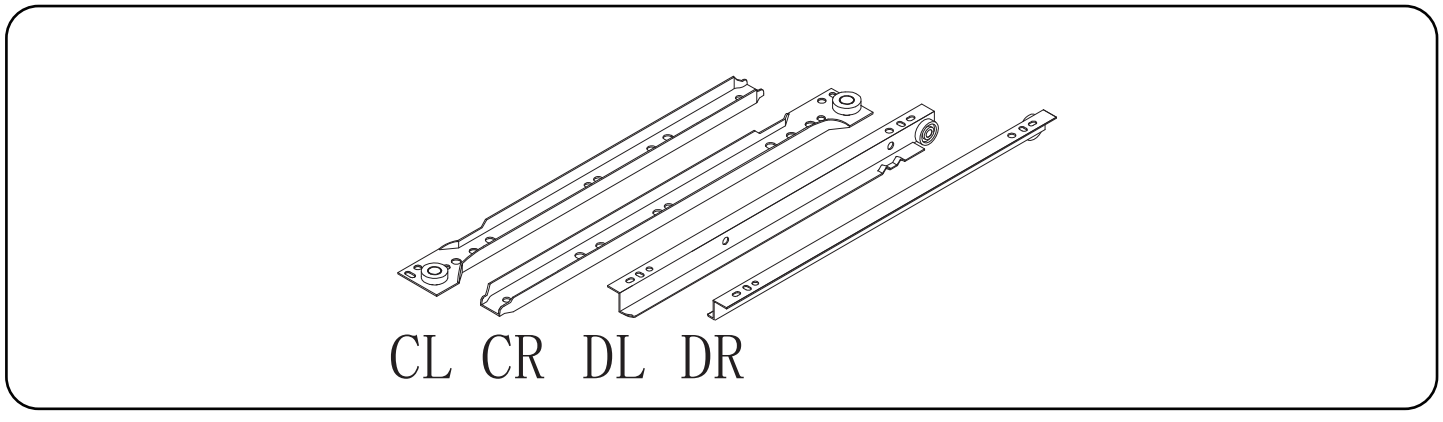

Please have the following auxiliary tools ready:
Bitte halten Sie folgende Hilfswerkzeuge bereit:
Veuillez préparer les outils auxiliaires suivants :
Si prega di avere pronti i seguenti strumenti ausiliari:
Por favor, tenga listas las siguientes herramientas auxiliares:



Never let children climb or hang on drawers, doors, or shelves.
Lassen Sie Kinder niemals auf Schubladen, Türen oder Regalen klettern oder hängen.
Ne laissez jamais les enfants grimper ou se suspendre aux tiroirs, portes ou étagères.
Non permettere mai ai bambini di arrampicarsi o appendersi ai cassetti, alle porte o agli scaffali.
Nunca permita que los niños trepen o se cuelguen de los cajones, puertas o estantes.



Serious or fatal crushing injuries can occur from furniture tip-over. Always secure this furniture to the wall using tip-over restraints.

Schwere oder tödliche Quetschverletzungen können durch das Umkippen von Möbeln verursacht werden. Sichern Sie diese Möbel immer mit Kipp-Sicherungen an der Wand.

Des blessures graves ou mortelles par écrasement peuvent survenir en cas de basculement de meubles. Fixez toujours ces meubles au mur à l'aide de dispositifs anti-basculement.

Lesioni gravi o mortali da schiacciamento possono verificarsi a causa del ribaltamento dei mobili. Fissare sempre questi mobili alla parete utilizzando i sistemi di blocco anti-ribaltamento.

Pueden ocurrir lesiones graves o fatales por aplastamiento debido al volcamiento de muebles. Siempre asegure este mueble a la pared utilizando dispositivos anti-vuelco.

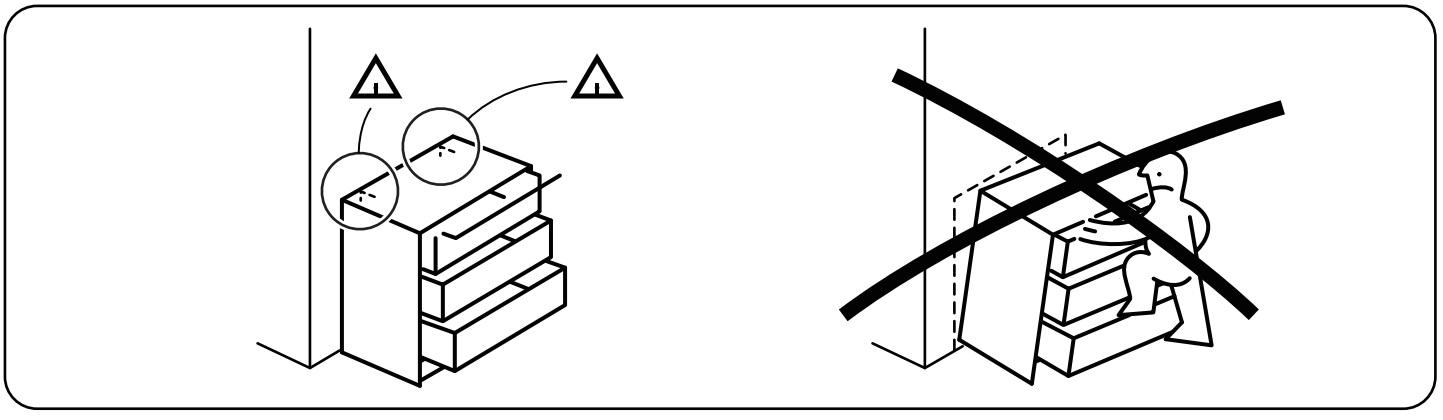

To prevent panel damage during assembly, avoid using power tools and opt for manual tools instead.

Um Schäden an den Paneelen während der Montage zu vermeiden, vermeiden Sie Elektrowerkzeuge und verwenden Sie stattdessen Handwerkzeuge.

Pour éviter d'endommager les panneaux lors de l'assemblage, évitez les outils électriques et utilisez plutôt des outils manuels.

Per prevenire danni ai pannelli durante il montaggio, evita gli utensili elettrici e usa invece utensili manuali.

Para prevenir daños en los paneles durante el montaje, evite herramientas eléctricas y use herramientas manuales en su lugar.

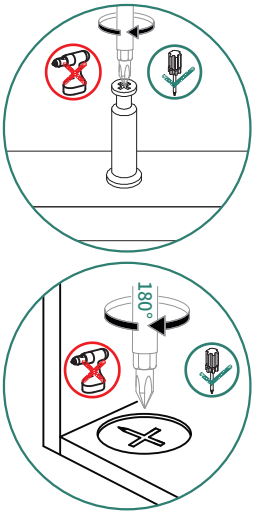

First, fasten the screw to the product panel through the round hole of the fitting. Next, drill a hole in the wall and insert the fitting into the hole. Finally, pass the long screw through the round hole of the fitting and screw it into the expansion tube.

Zuerst befestigen Sie die Schraube durch das runde Loch des Befestigungsteils an der Geräteverkleidung. Dann bohren Sie ein Loch in die Wand und stecken das Befestigungsteil in das Loch. Zum Schluss führen Sie die lange Schraube durch das runde Loch des Befestigungsteils und schrauben sie in das Dübelrohr ein.

Tout d'abord, fixez la vis sur le panneau du produit à travers le trou rond de la pièce accessoire. Ensuite, percez un trou dans le mur et insérez la pièce accessoire dans le trou. Enfin, passez la longue vis à travers le trou rond de la pièce accessoire et vissez-la dans le tube expansible.

Innanzitutto, fissare la vite sul pannello del prodotto attraverso il foro rotondo dell'accessorio. Successivamente, praticare un foro nel muro e inserire l'accessorio nel foro. Infine, far passare la vite lunga attraverso il foro rotondo dell'accessorio e avvitarla nel tubo di espansione.

En primer lugar, fije el tornillo al panel del producto a través del orificio redondo del accesorio. A continuación, perfore un agujero en la pared e inserte el accesorio en el agujero. Por último, pase el tornillo largo por el orificio redondo del accesorio y enróscalo en el tubo expansor.

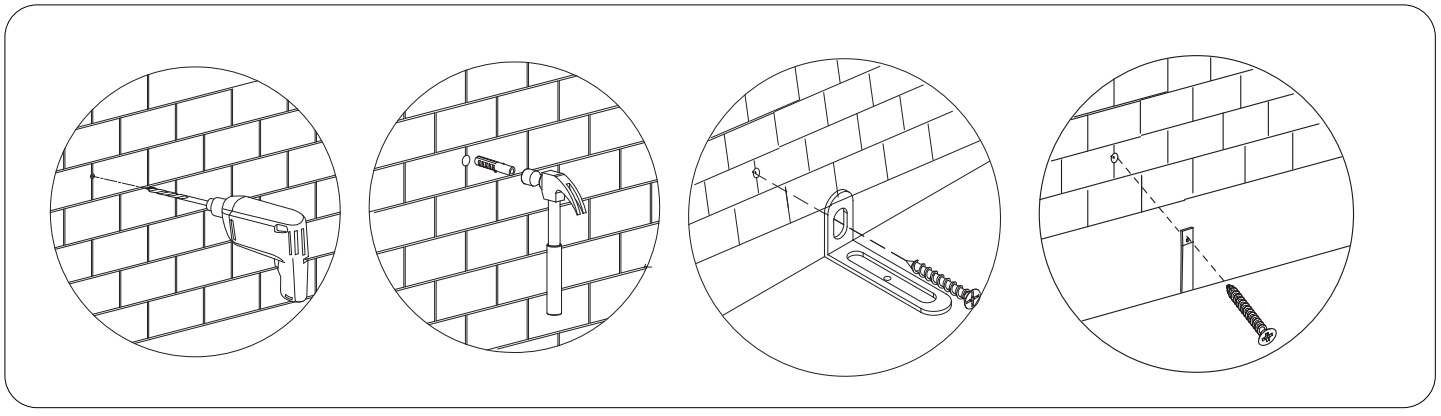

How to adjust the gap between door panels?

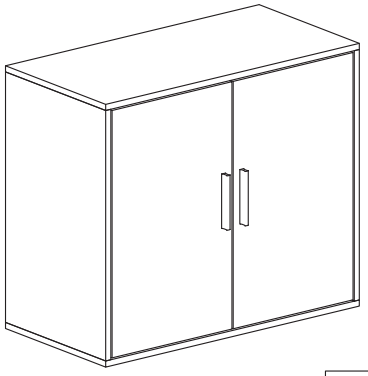

When the space on the four sides is uneven, please refer to the following situations to adjust the hinges

1. How to adjust the uneven gap between the door panel and the top?

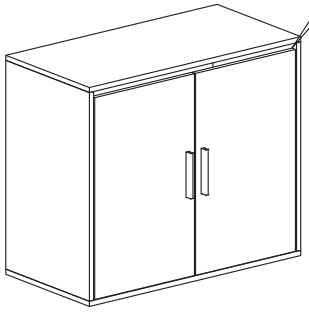

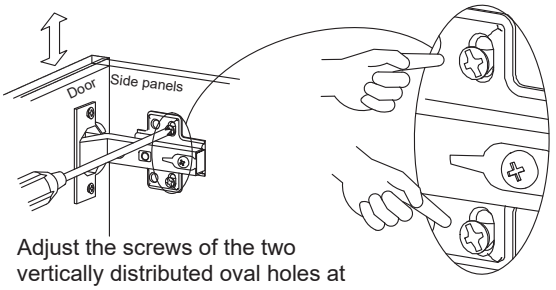

Adjust the screws of the two vertically distributed oval holes at the same time

2. How to adjust the uneven gap between the 2 doors?

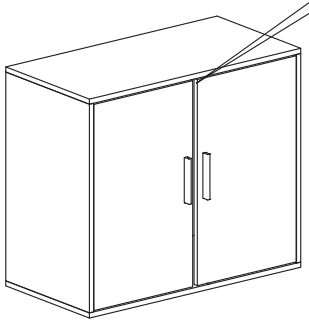

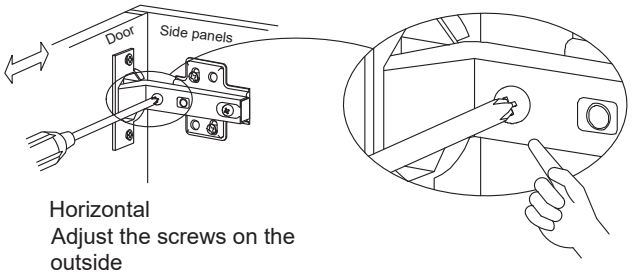

Horizontal
Adjust the screws on the outside

3. How to adjust the uneven door panel and cabinet?

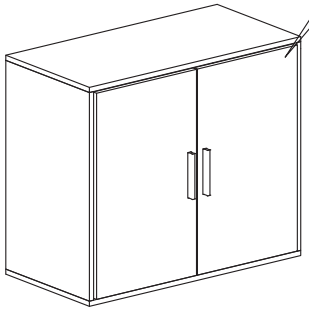

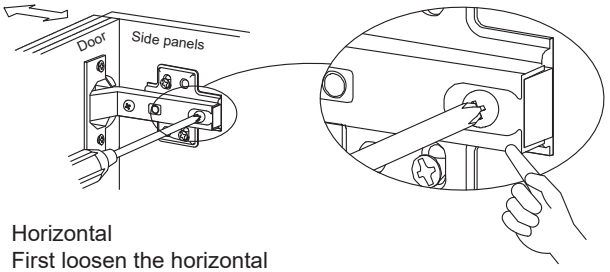

Horizontal
First loosen the horizontal screws, align the door with the cabinet, and then tighten the screws in the inner oval holes.

PARTS

Item no. Nr. N° d'article Articolo No. Artículo No.	Reference Image Referenzbild Image de référence Immagine di riferimento Imagen de referencia	Qty. Menge Qté. Qtà Cant.
1	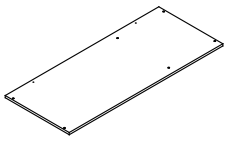	X1
3	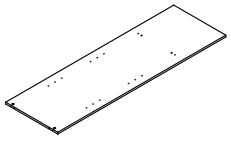	X1
5	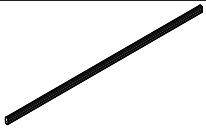	X1
7	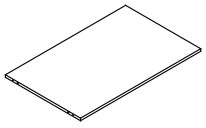	X1
9	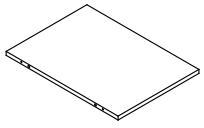	X1
11	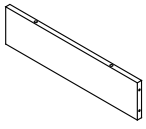	X2
13	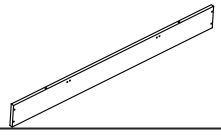	X1
15	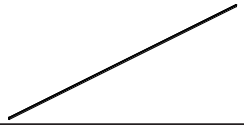	X1
17	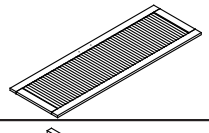	X2
19	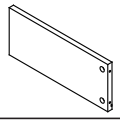	X2
21	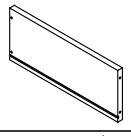	X2
23	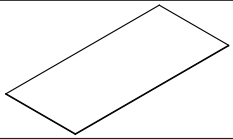	X2

Item no. Nr. N° d'article Articolo No. Artículo No.	Reference Image Referenzbild Image de référence Immagine di riferimento Imagen de referencia	Qty. Menge Qté. Qtà Cant.
2	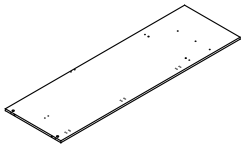	X1
4	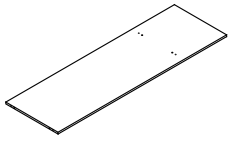	X1
6	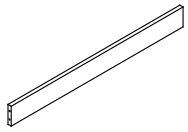	X1
8	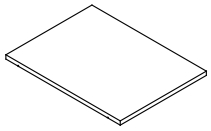	X2
10	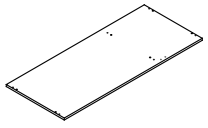	X1
12	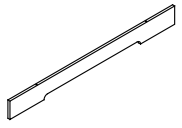	X1
14	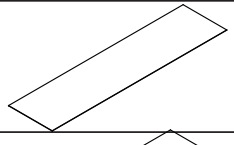	X2
16	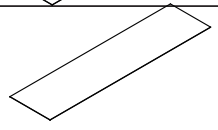	X1
18	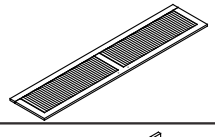	X1
20	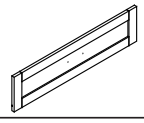	X2
22	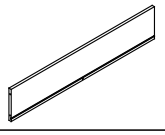	X2
24	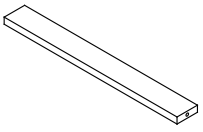	X2

Item no. Nr. N° d'article Articolo No. Artículo No.	Reference Image Referenzbild Image de référence Immagine di riferimento Imagen de referencia	Qty. Menge Qté. Qtà Cant.
25	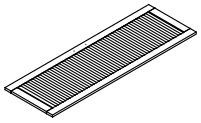	X1
B		X34+2
D	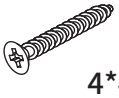	X22+1
F		X4
H		X54+3
K		X8
M		X3
O		X4
Q		X6
S	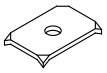	X5
U		X8

Item no. Nr. N° d'article Articolo No. Artículo No.	Reference Image Referenzbild Image de référence Immagine di riferimento Imagen de referencia	Qty. Menge Qté. Qtà Cant.
A	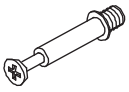	X34+2
C	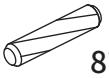	X28+1
E		X48+3
G	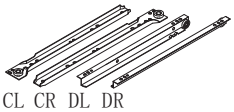	x2
J	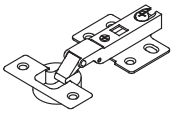	X9
L		X2
N	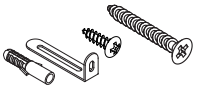	X2
P		X38+2
R	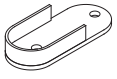	X2
T	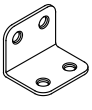	X4
V		X2

ASSEMBLY

1

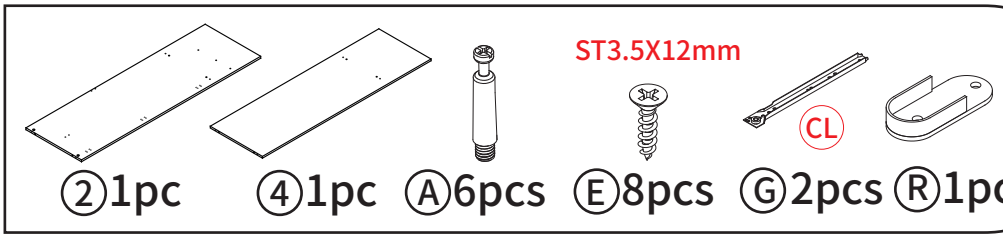

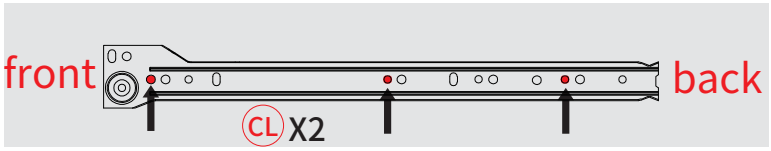

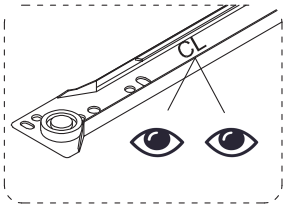

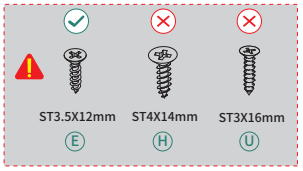

Align the screws with the center of the mounting hole of the guide rail.
Richten Sie die Schrauben mit der Mitte des Montagelochs der Führungsschiene aus.
Alignez les vis avec le centre du trou de montage du rail de guidage.
Allineare le viti con il centro del foro di montaggio della guida.
Alinee los tornillos con el centro del orificio de montaje de la guía.

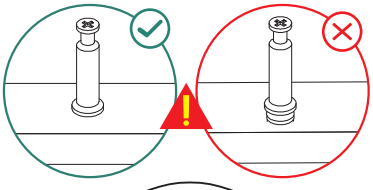

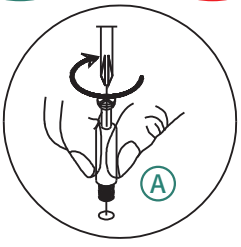

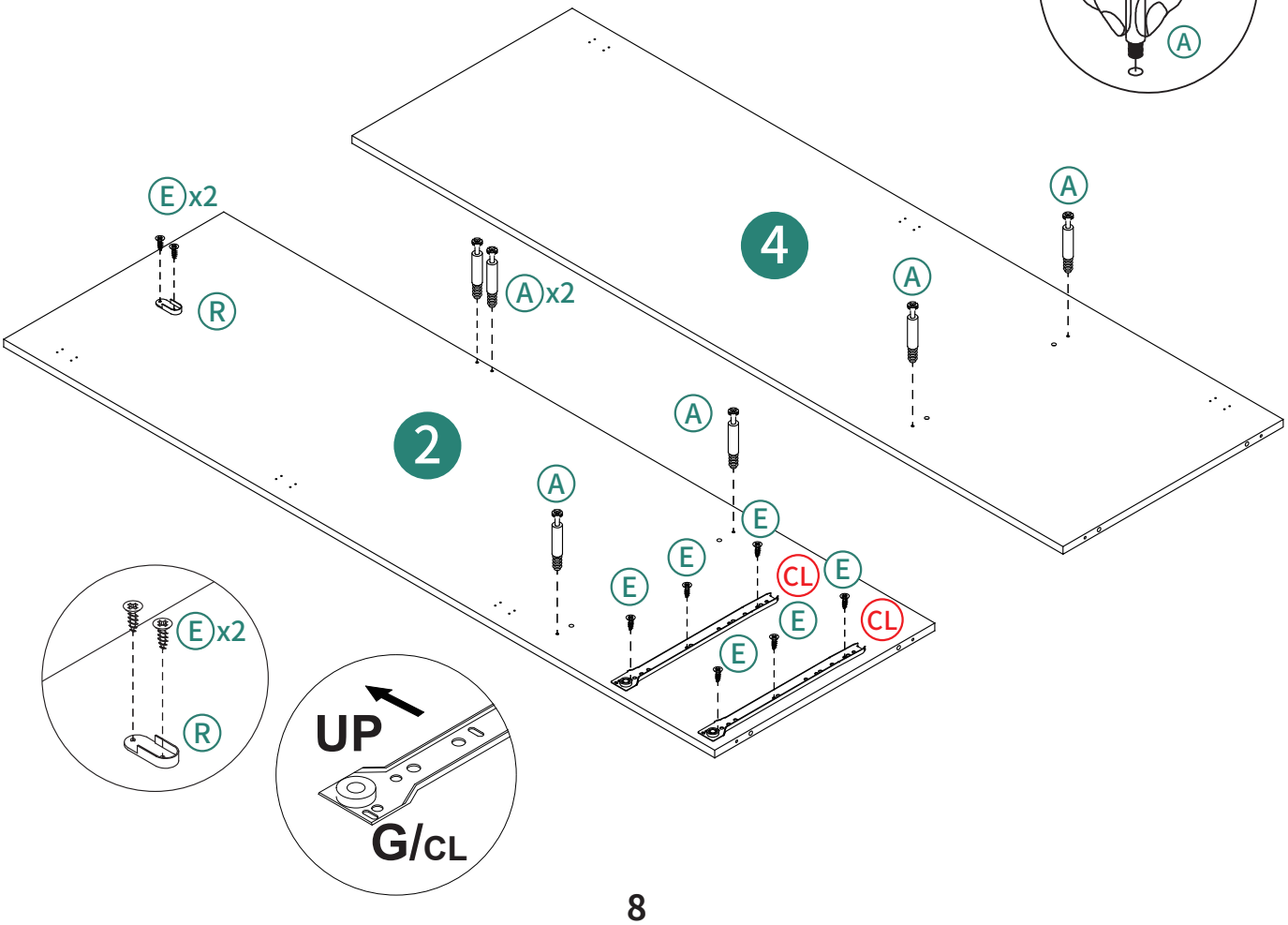

2

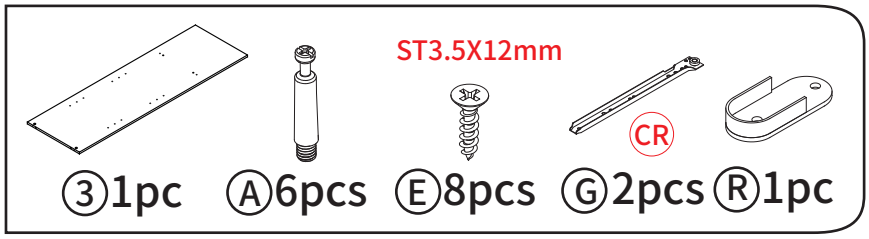

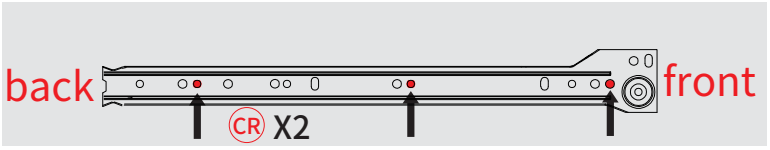

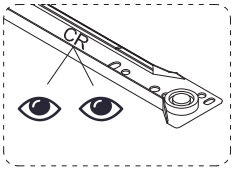

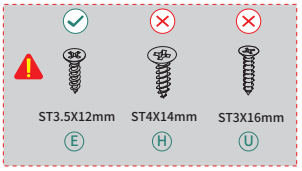

Align the screws with the center of the mounting hole of the guide rail.
Richten Sie die Schrauben mit der Mitte des Montagelochs der Führungsschiene aus.
Alignez les vis avec le centre du trou de montage du rail de guidage.
Allineare le viti con il centro del foro di montaggio della guida.
Alinee los tornillos con el centro del orificio de montaje de la guía.

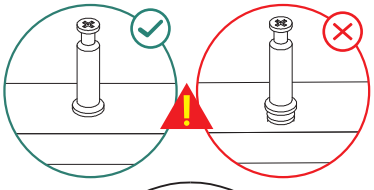

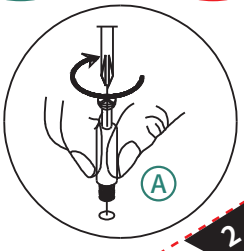

3

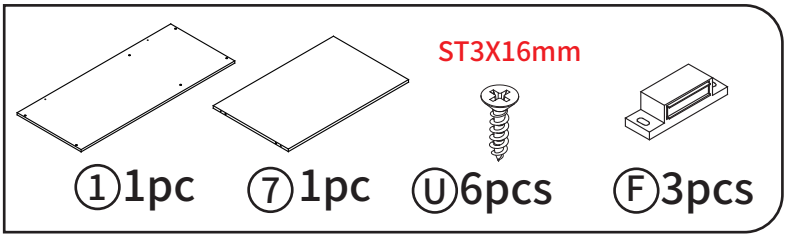
ST3X16mm
①1pc
⑦1pc
Ⓤ6pcs
Ⓕ3pcs

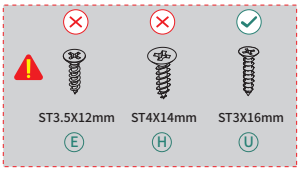
ST3.5X12mm
Ⓔ
ST4X14mm
Ⓗ
ST3X16mm
Ⓤ

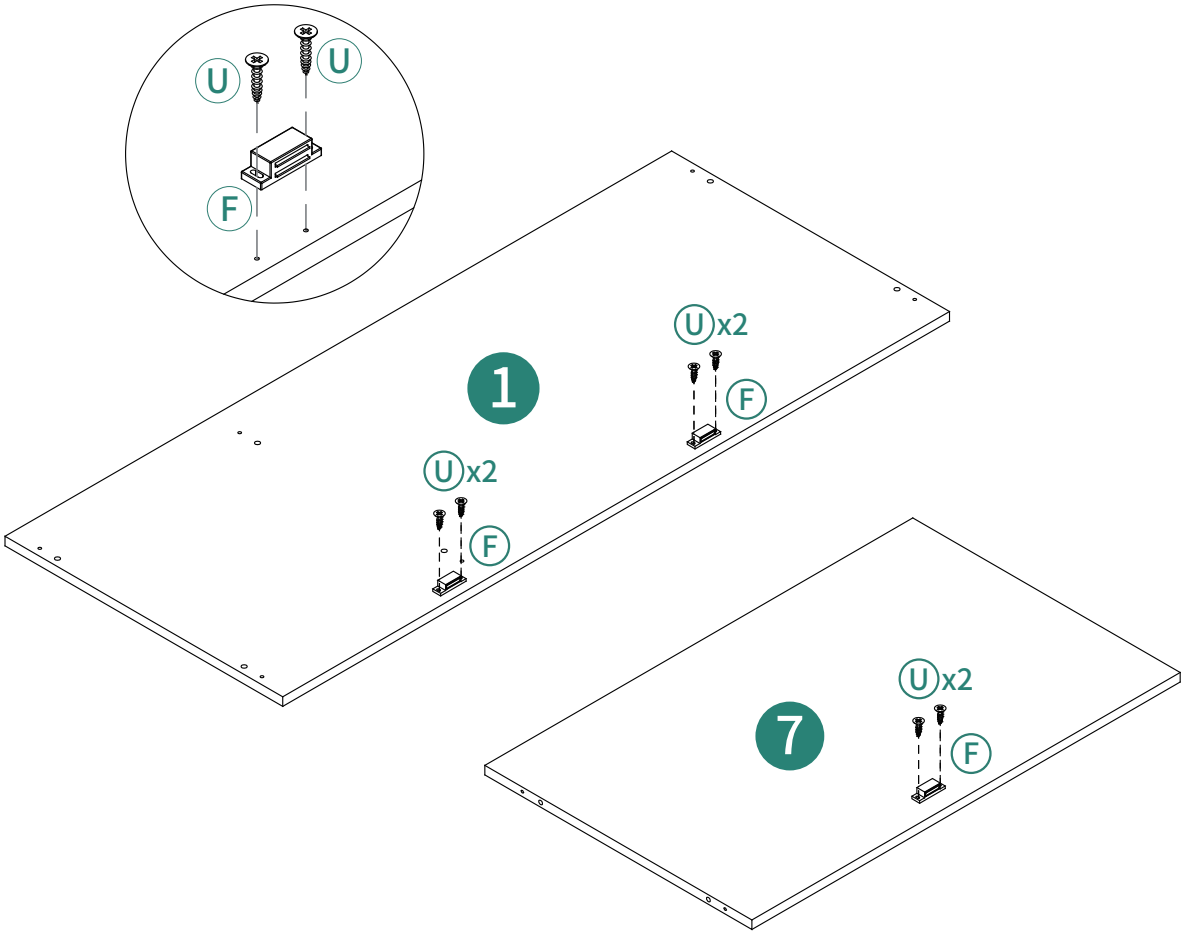
Ⓤ
Ⓤ
Ⓕ
1
Ⓤx2
Ⓕ
Ⓤx2
Ⓕ
7
Ⓤx2
Ⓕ

4

ST8X30mm

Ⓑ2pcs Ⓒ2pcs

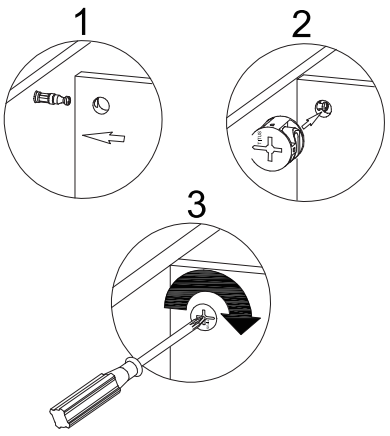

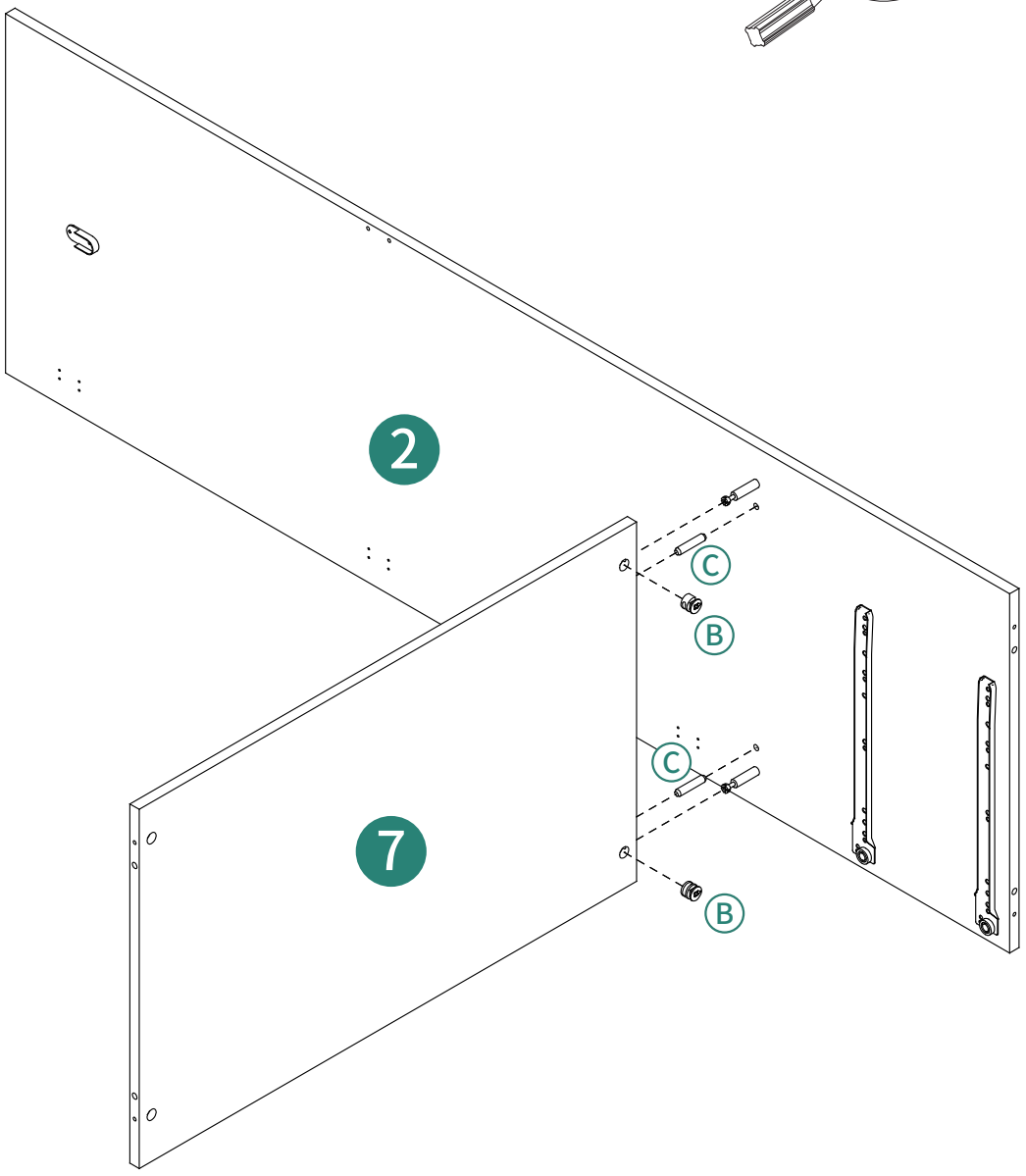

5

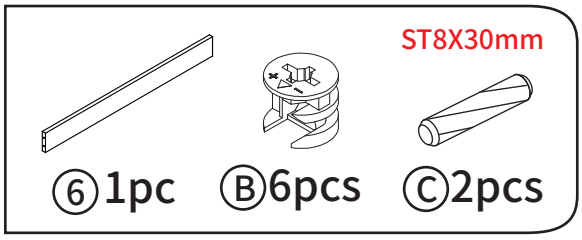

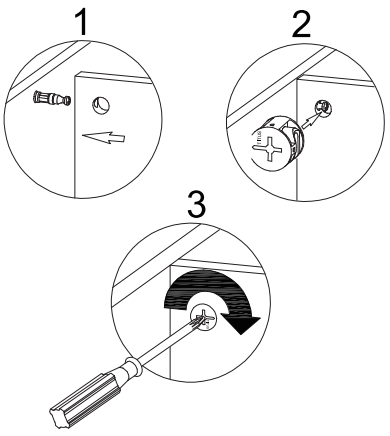

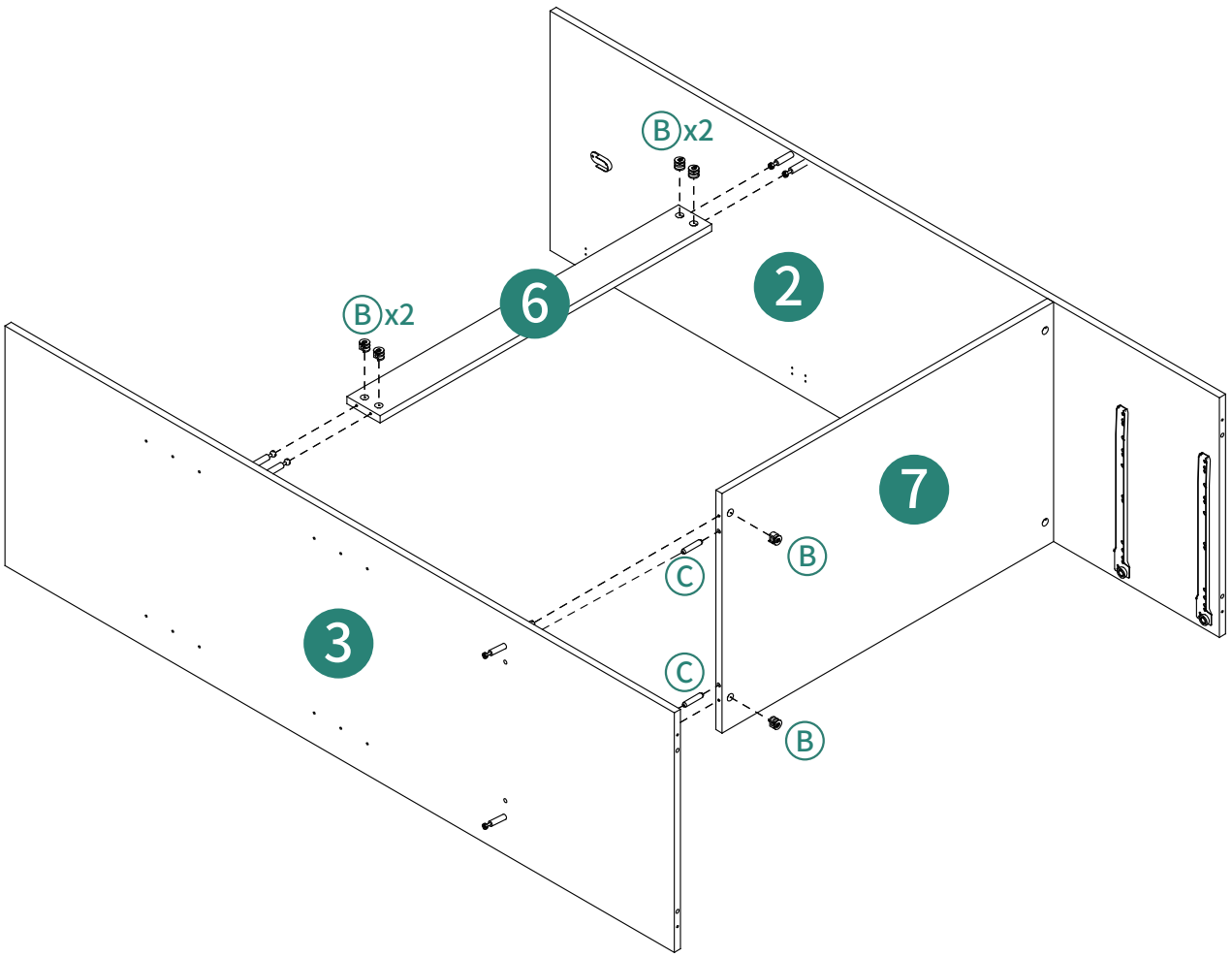

6

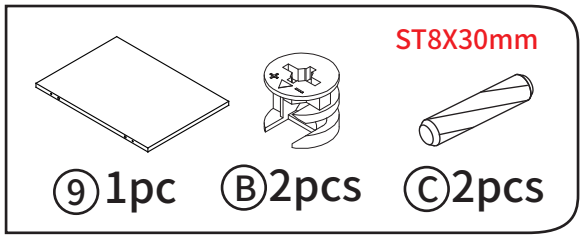

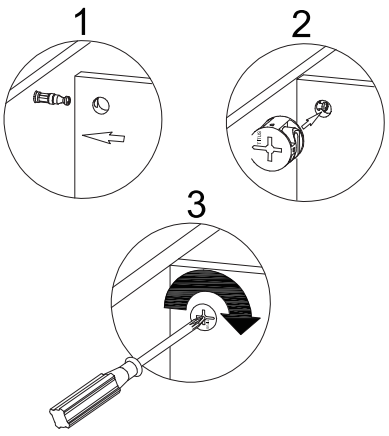

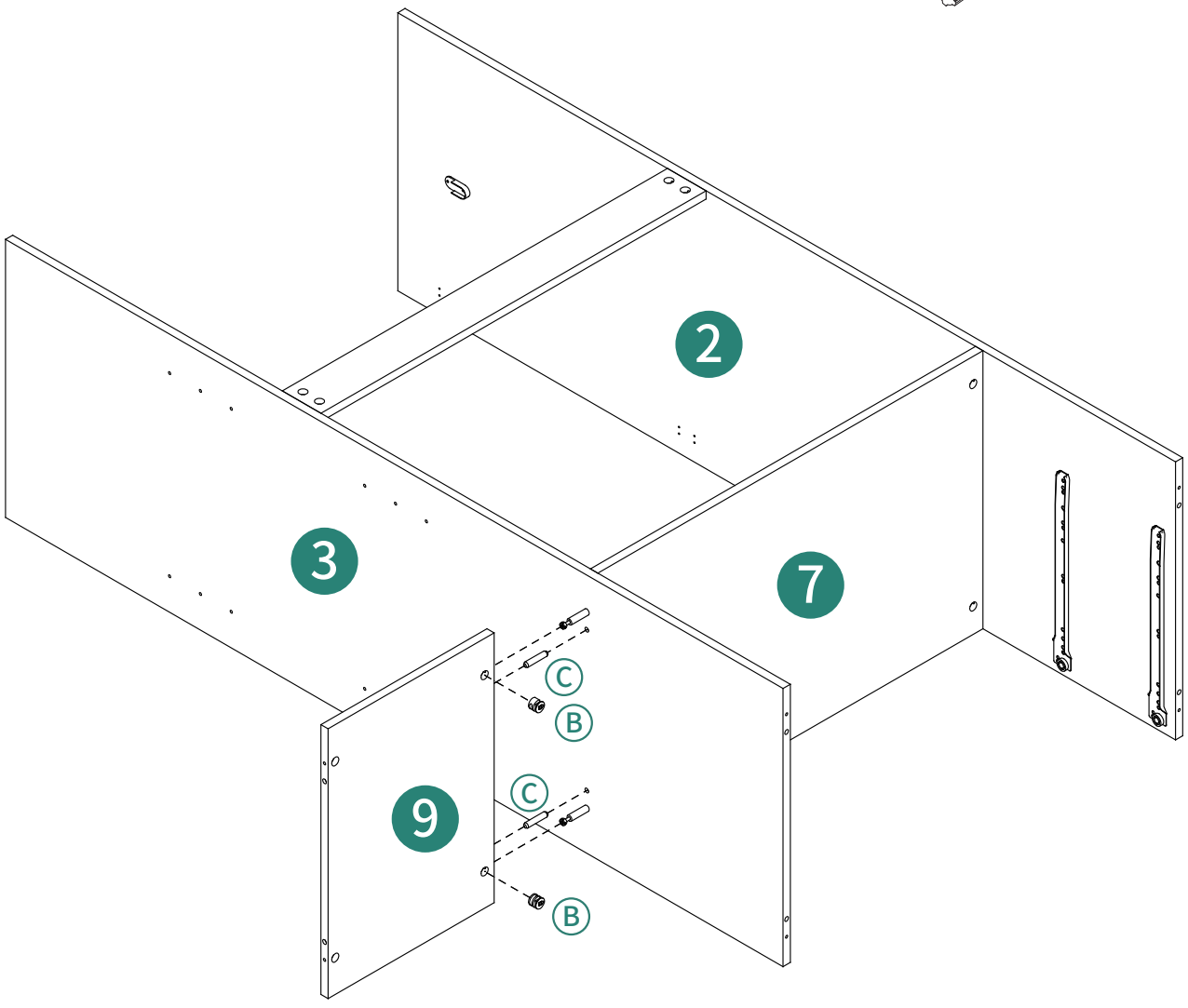

7

ST8X30mm



Ⓑ2pcs

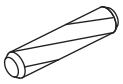

Ⓒ2pcs

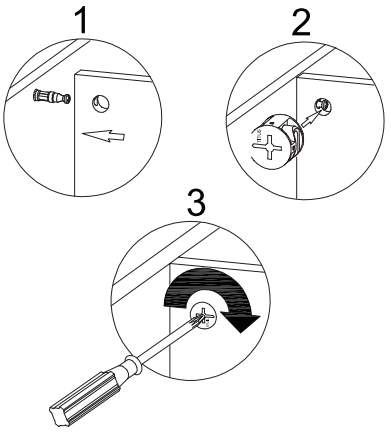

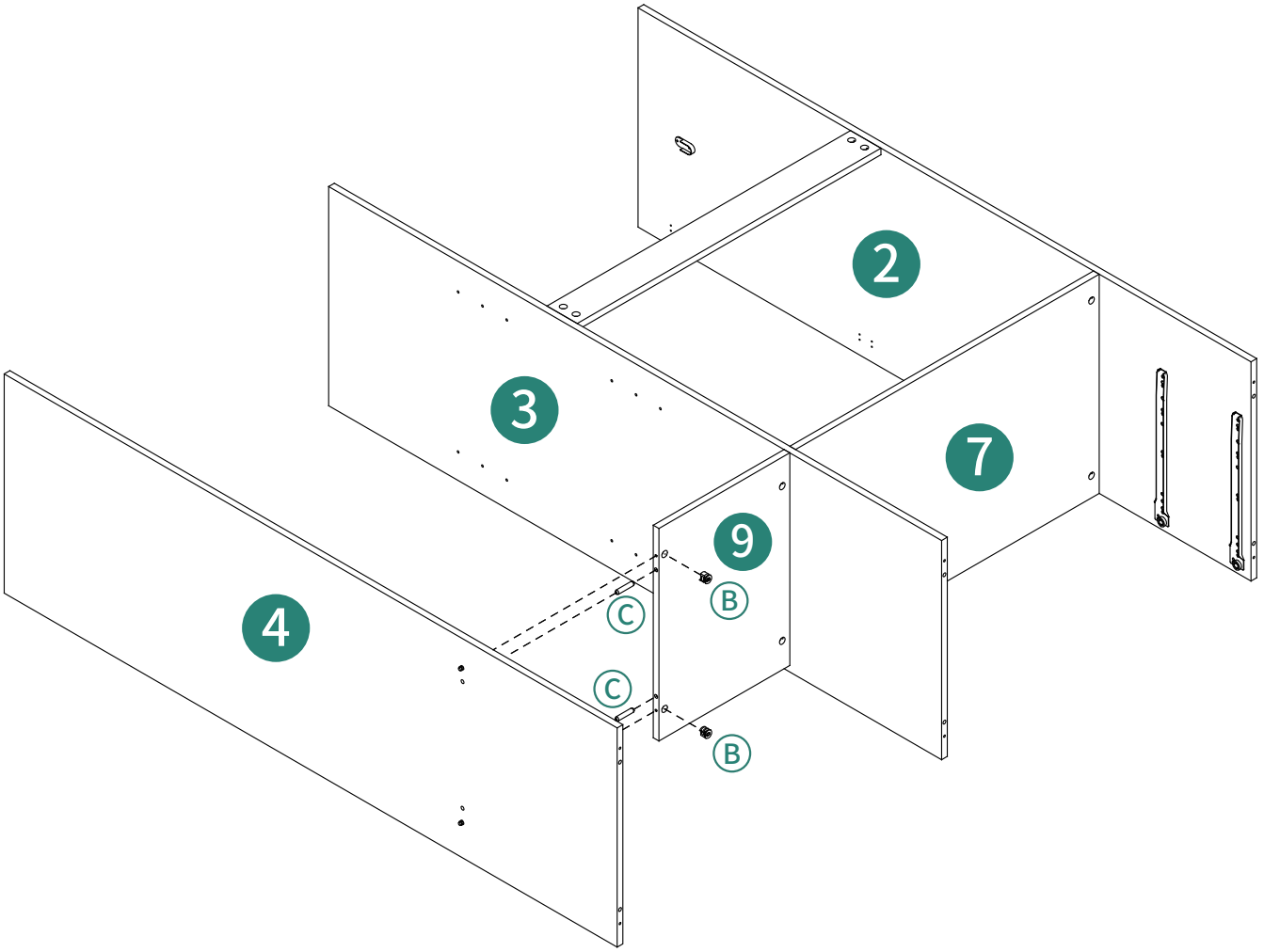

8


ST3X16mm
⑩1pc
Ⓐ4pcs
Ⓤ2pcs
Ⓕ1pc

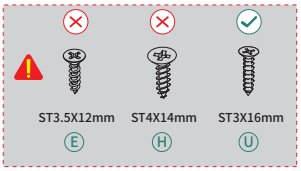
ST3.5X12mm
Ⓔ
ST4X14mm
Ⓗ
ST3X16mm
Ⓤ

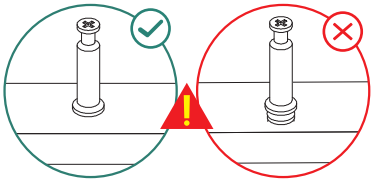

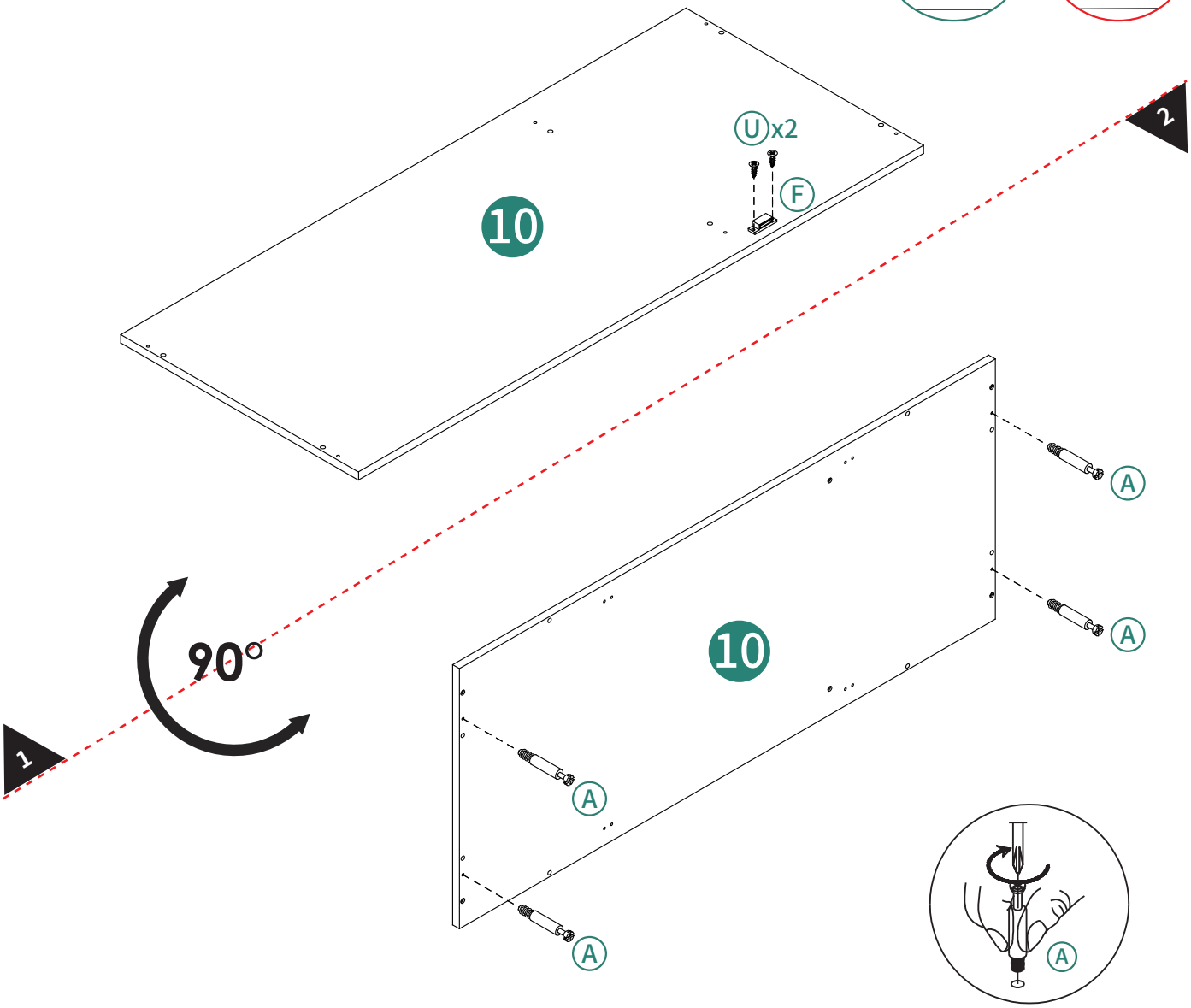
Ⓤx2
Ⓕ
10
2
90°
1
10
Ⓐ
Ⓐ
Ⓐ
Ⓐ

9

ST8X30mm ST4X40mm

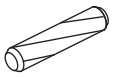

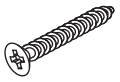

Ⓒ6pcs Ⓓ6pcs

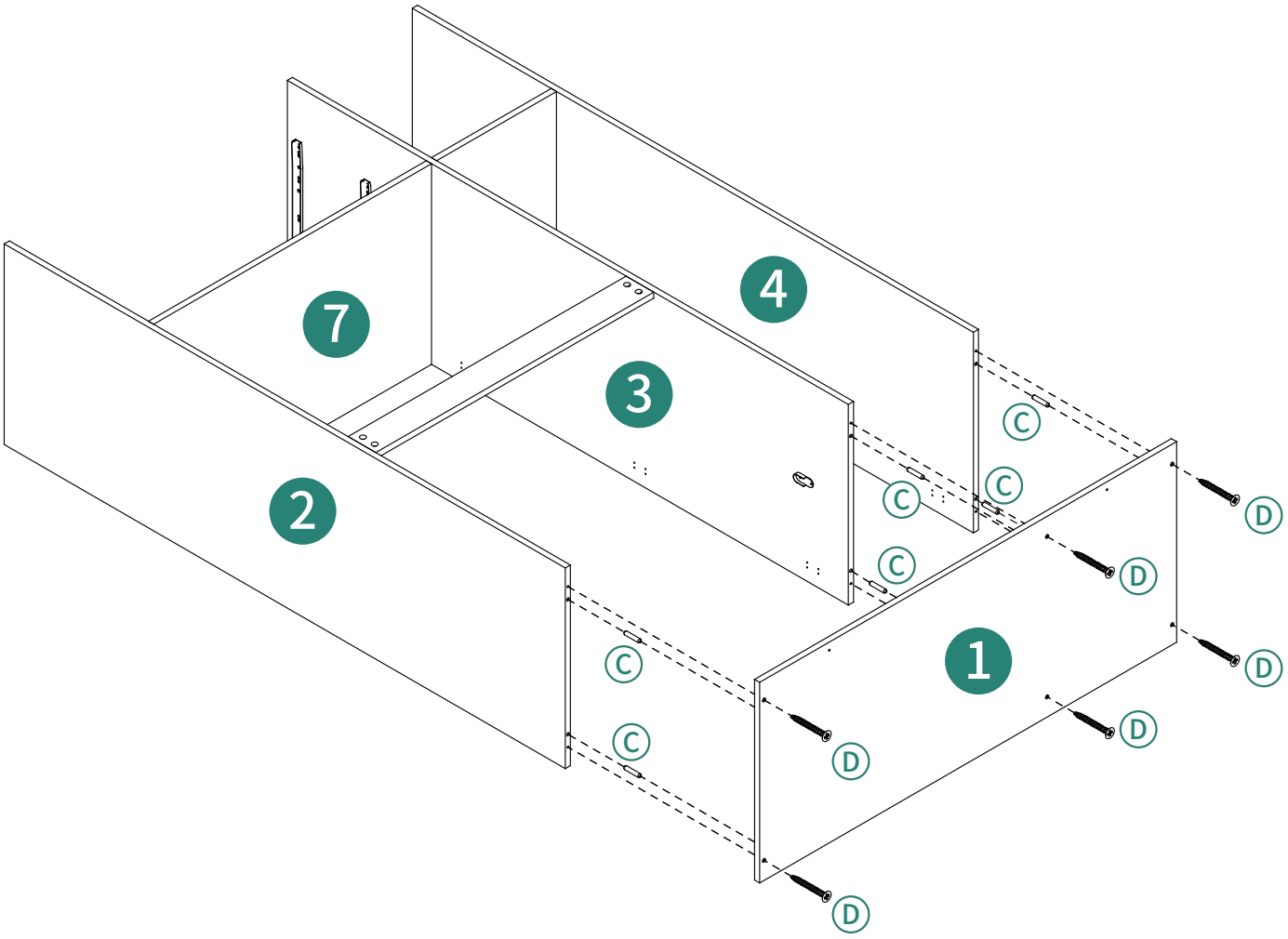

10

ST8X30mm ST4X40mm

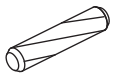



Ⓒ6pcs Ⓓ6pcs

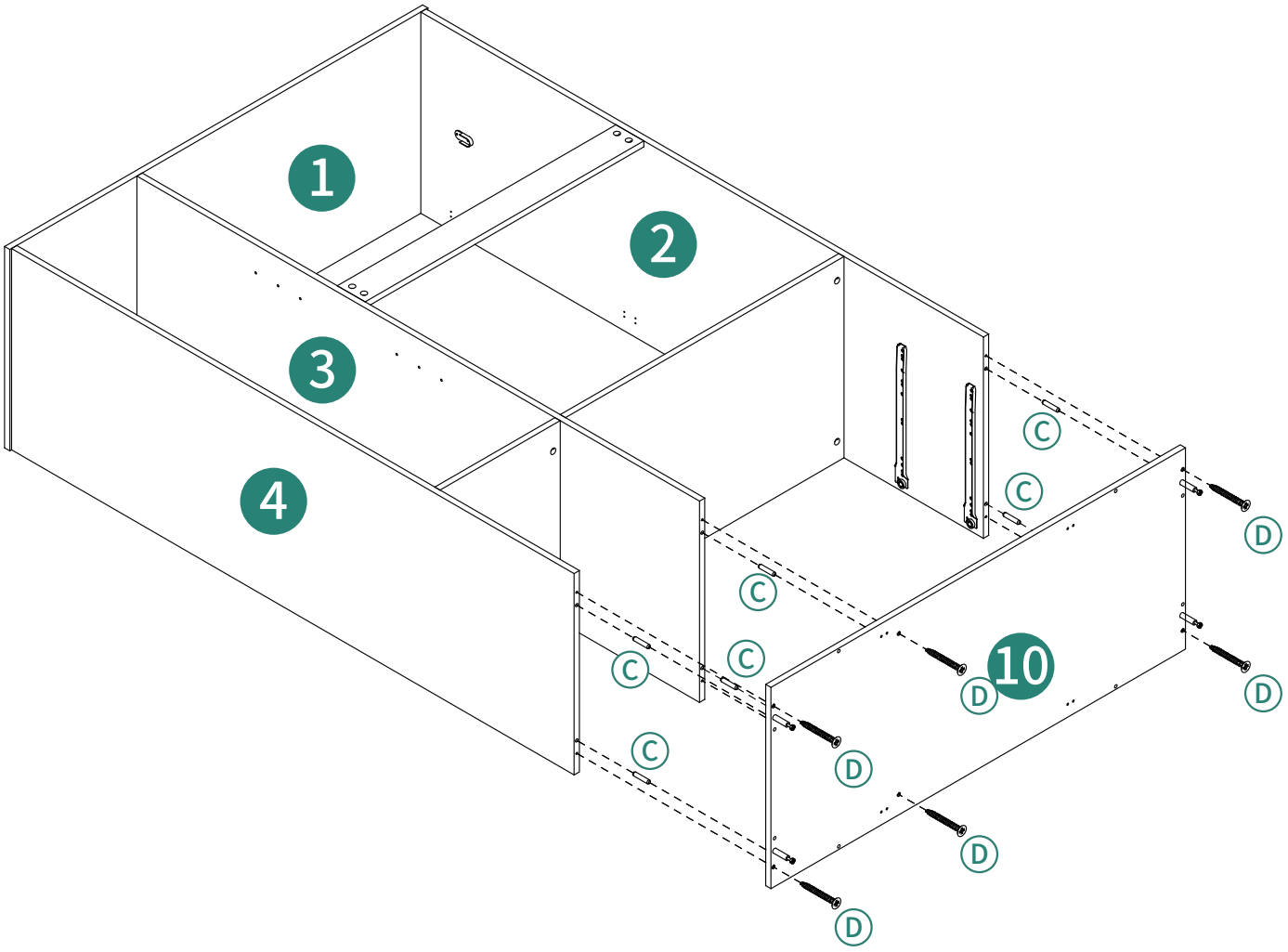

11


ST3.5X12mm
⑪2pcs ⑫1pc ⑬1pc Ⓐ8pcs Ⓔ8pcs Ⓠ6pcs Ⓣ4pcs

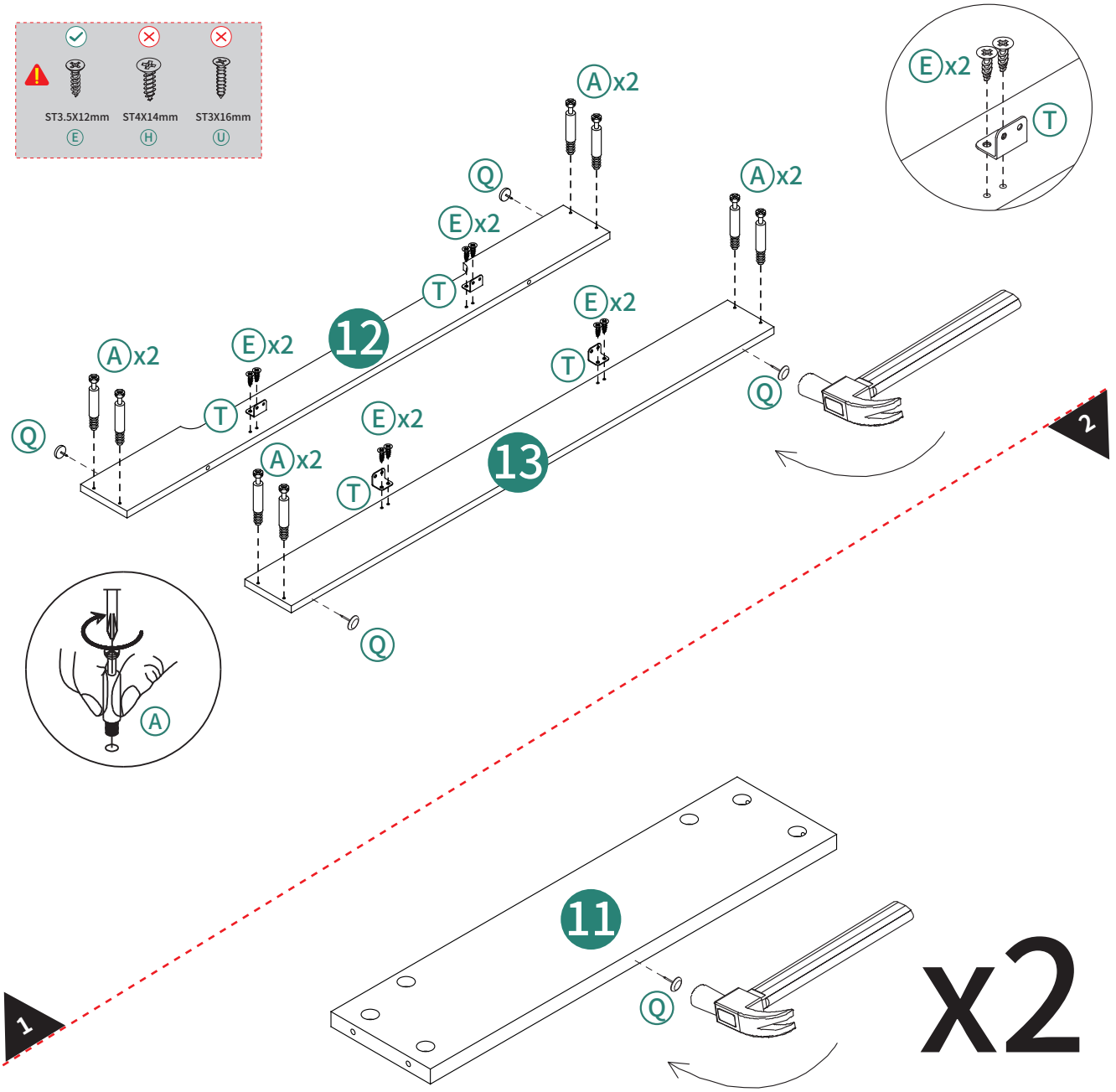
ST3.5X12mm
ST4X14mm
ST3X16mm
Ⓔ Ⓗ Ⓤ
Ⓐx2
Ⓔx2
Ⓣ
Ⓠ
12
13
11
1
2
x2

12

Ⓑ8pcs

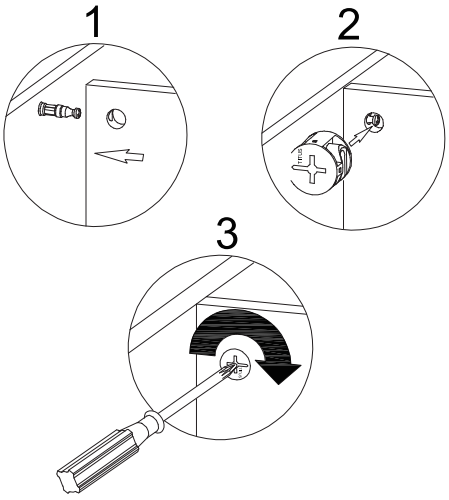

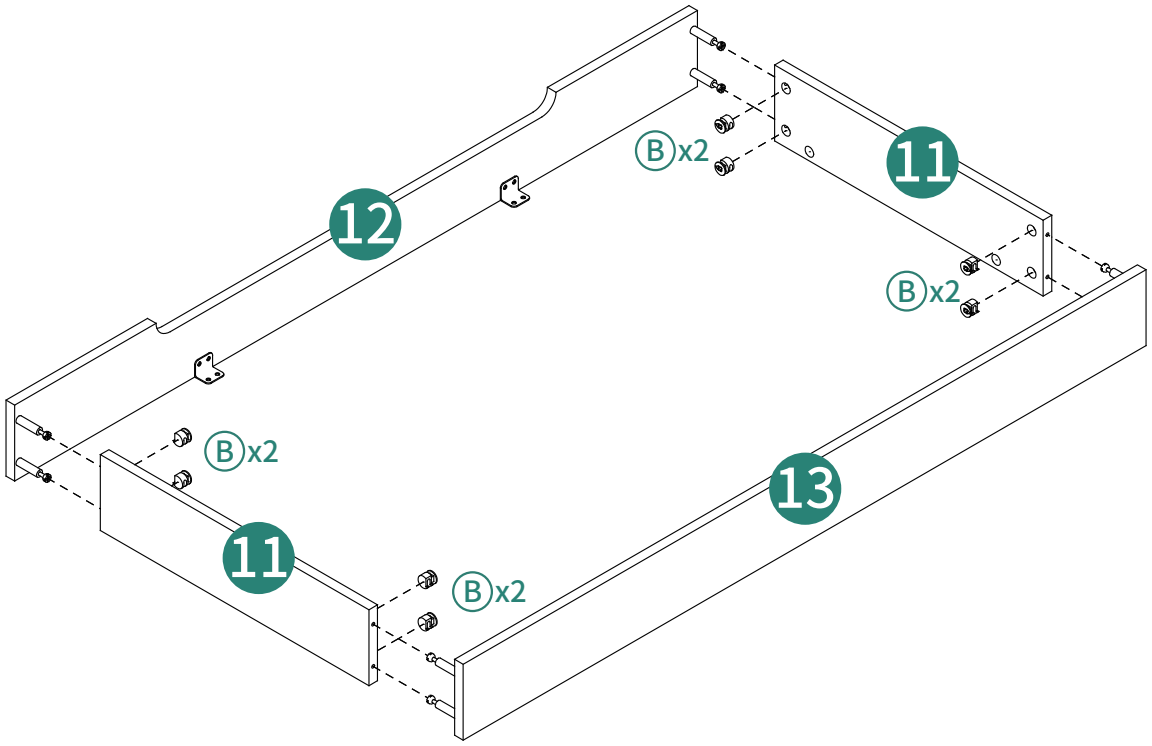

13

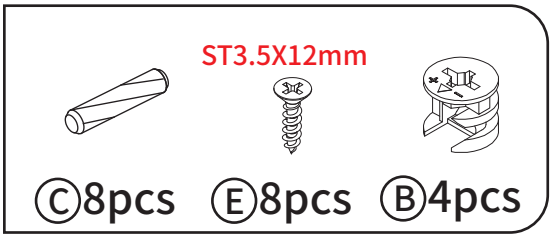
ST3.5X12mm
Ⓒ8pcs
Ⓔ8pcs
Ⓑ4pcs

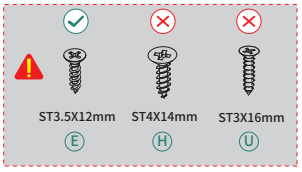
ST3.5X12mm
Ⓔ
ST4X14mm
Ⓗ
ST3X16mm
Ⓤ

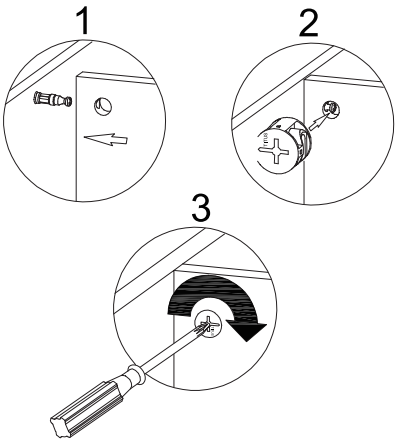
1
2
3

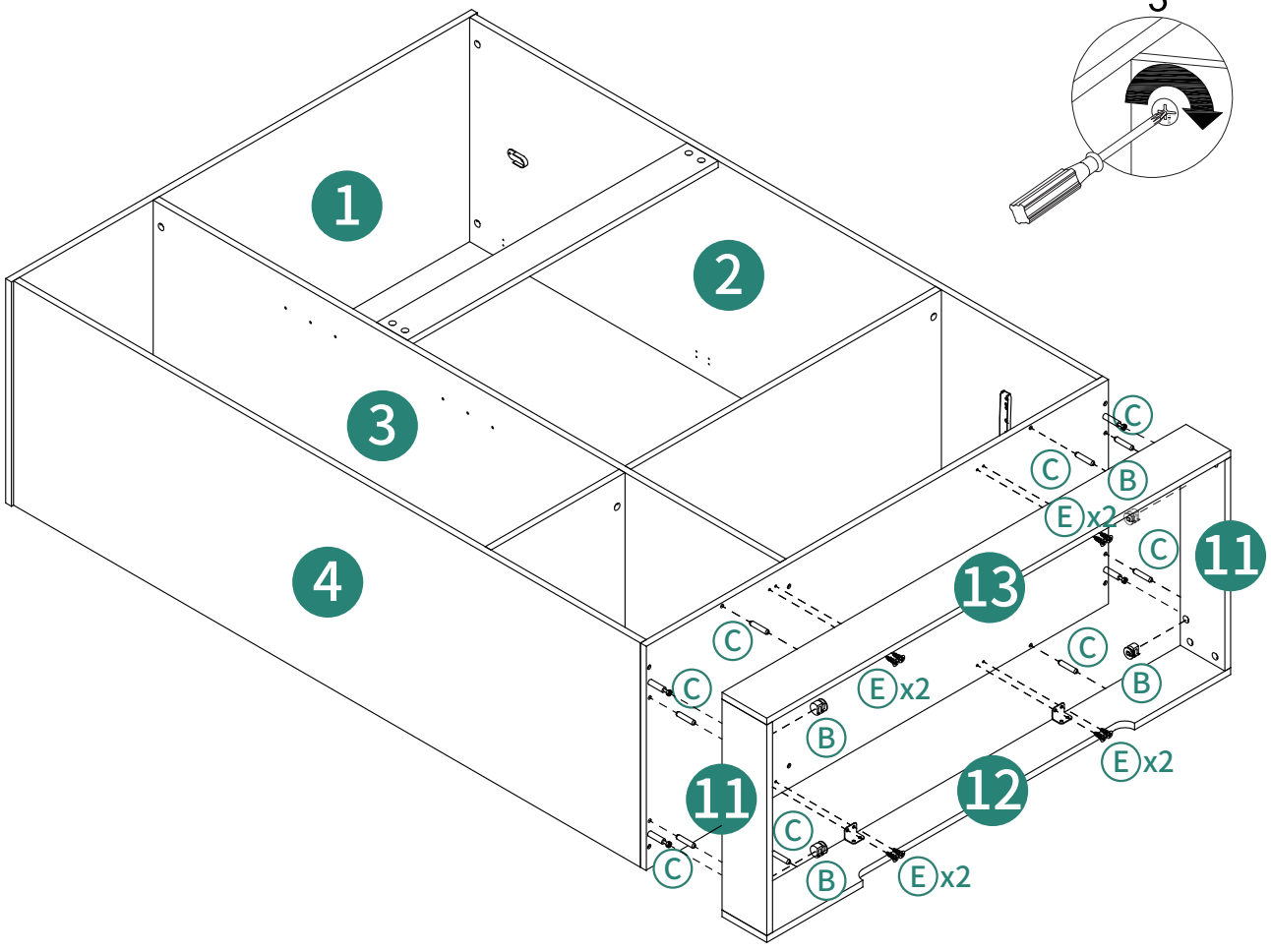
1
2
3
4
C
B
Ex2
11
13
12

14

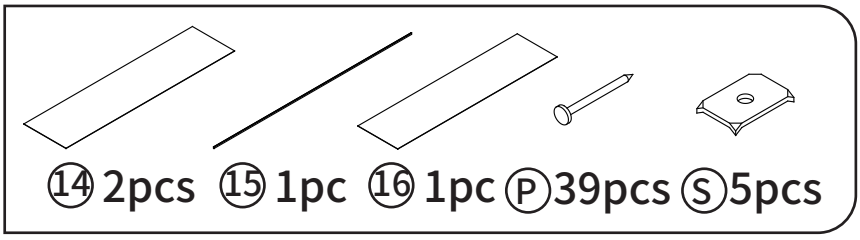

⑭ 2pcs ⑮ 1pc ⑯ 1pc Ⓟ 39pcs Ⓢ 5pcs

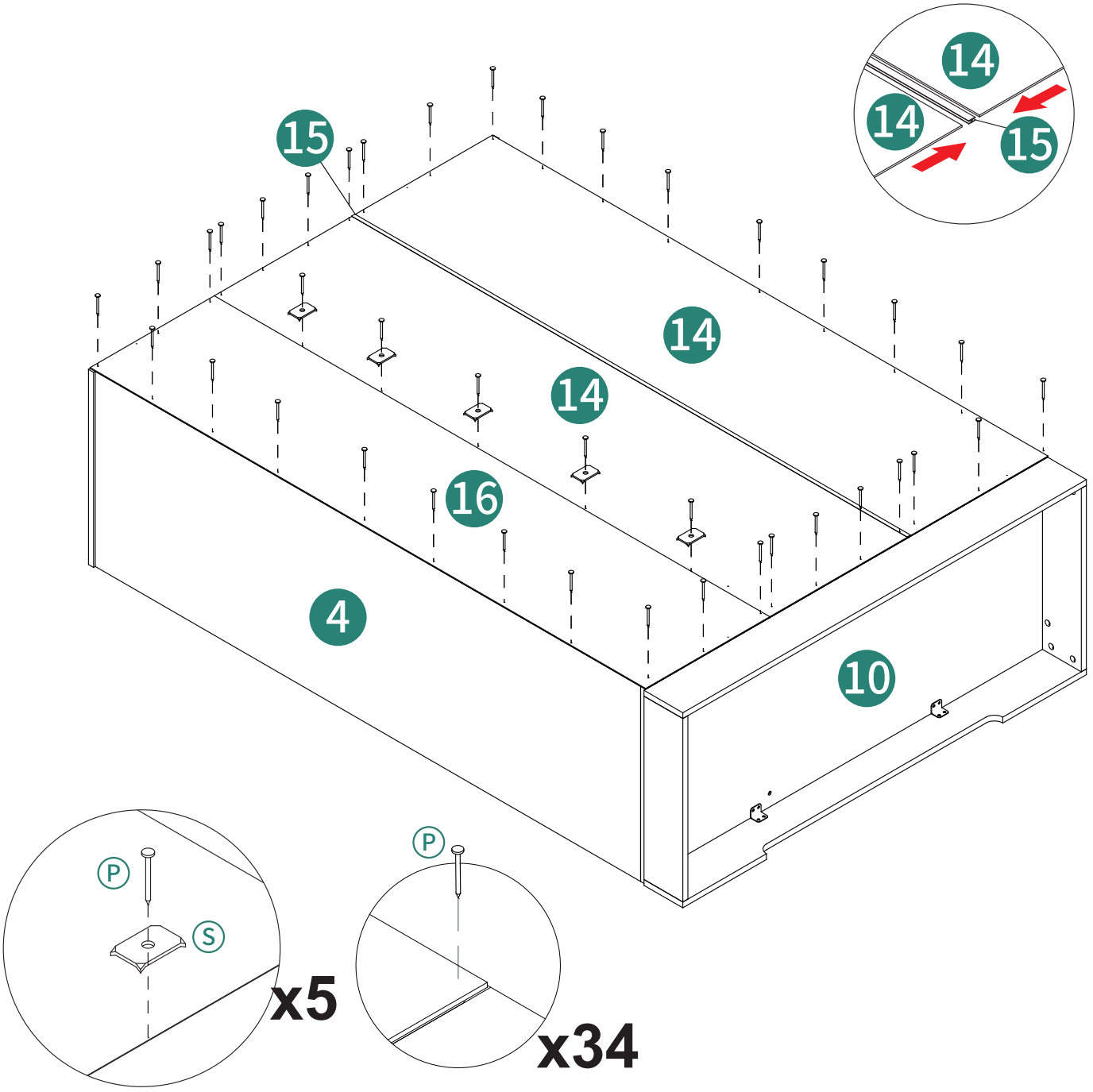

x5

x34

15

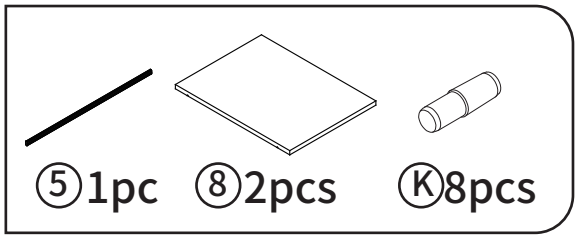

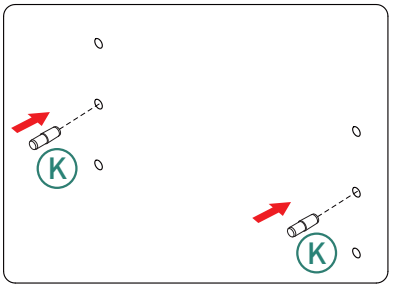

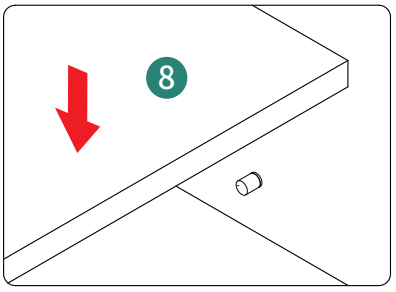

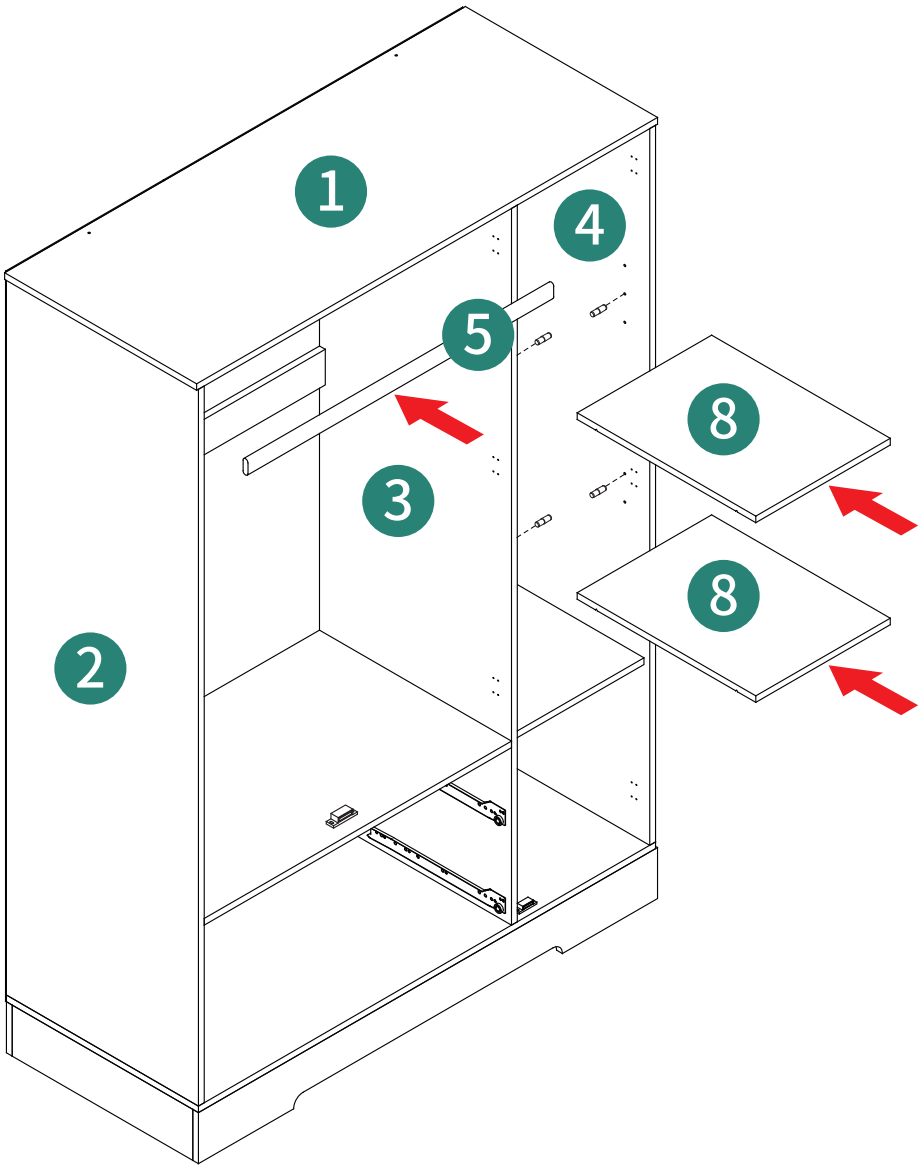

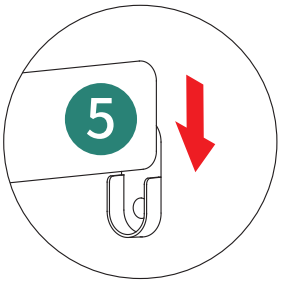

16
X2

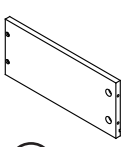
⑲2pcs

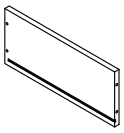
㉑2pcs

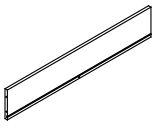
㉒2pcs

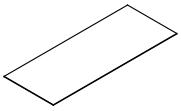
㉓2pcs

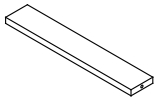
㉔2pcs

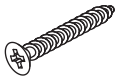

Ⓓ10pcs

Note: Make sure the positions marked by triangles are facing the same direction.
Hinweis: Stellen Sie sicher, dass die Positionen, die durch Dreiecke markiert sind, in die gleiche Richtung zeigen.
Note : Assurez-vous que les positions marquées par des triangles sont orientées dans la même direction.
Nota: Assicurati che le posizioni contrassegnate da triangoli siano rivolte nella stessa direzione.
Nota: Asegúrate de que las posiciones marcadas con triángulos estén orientadas en la misma dirección.

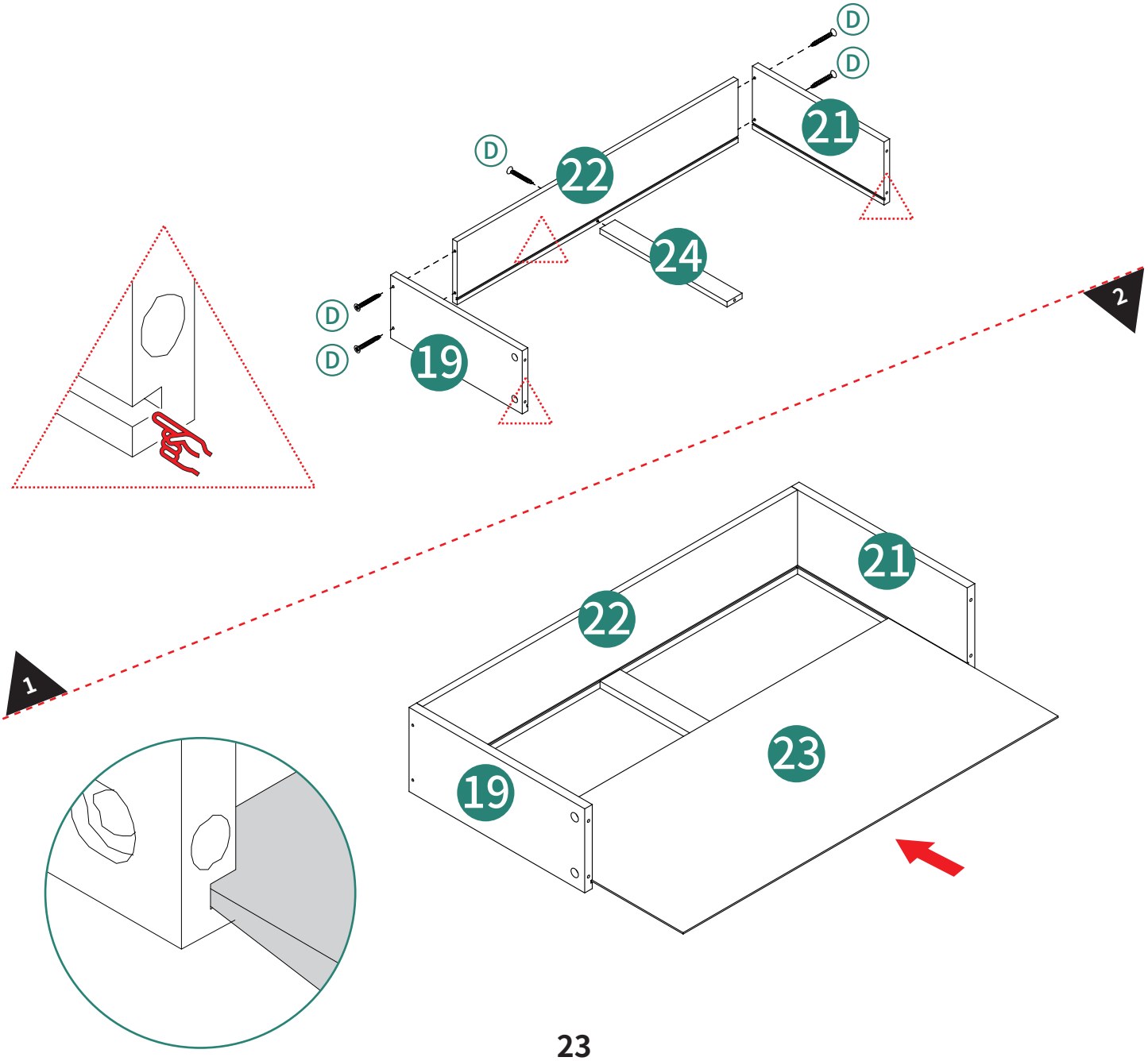

17

X2



⑳2pcs Ⓐ10pcs Ⓑ10pcs Ⓛ2pcs

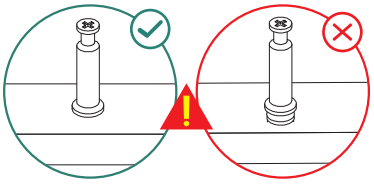

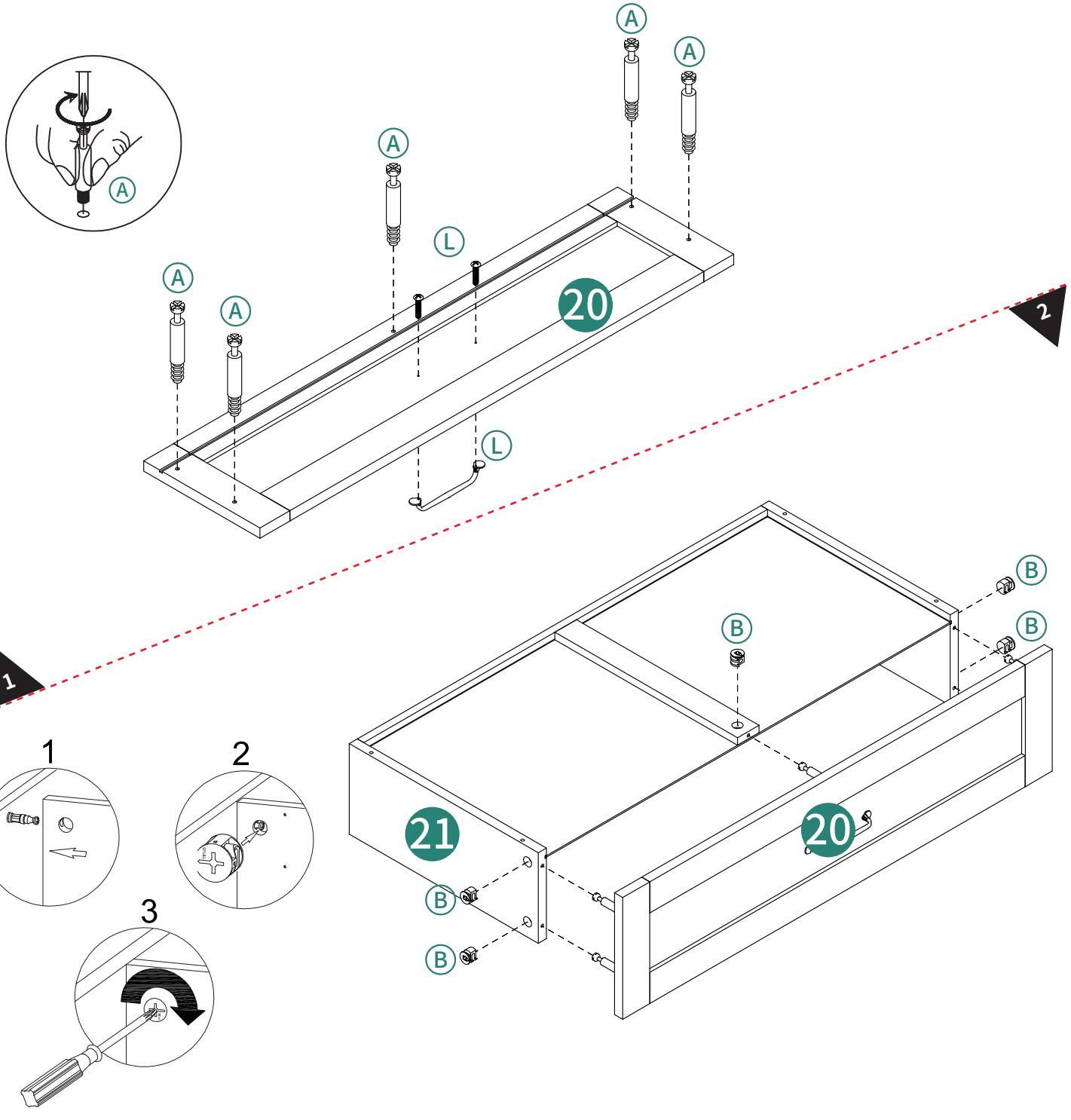

18
X2

ST3.5X12mm

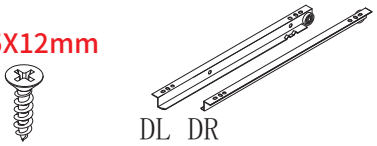

Ⓔ8pcs Ⓖ2pcs

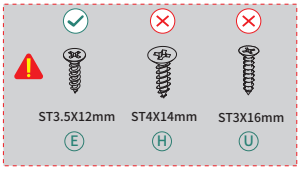

Align the screws with the center of the mounting hole of the guide rail.
Richten Sie die Schrauben mit der Mitte des Montagelochs der Führungsschiene aus.
Alignez les vis avec le centre du trou de montage du rail de guidage.
Allineare le viti con il centro del foro di montaggio della guida.
Alinee los tornillos con el centro del orificio de montaje de la guía.

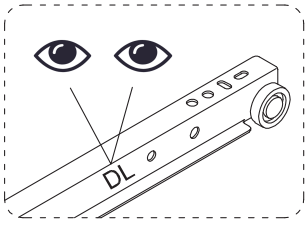

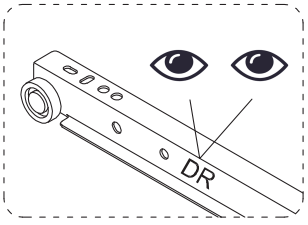

19

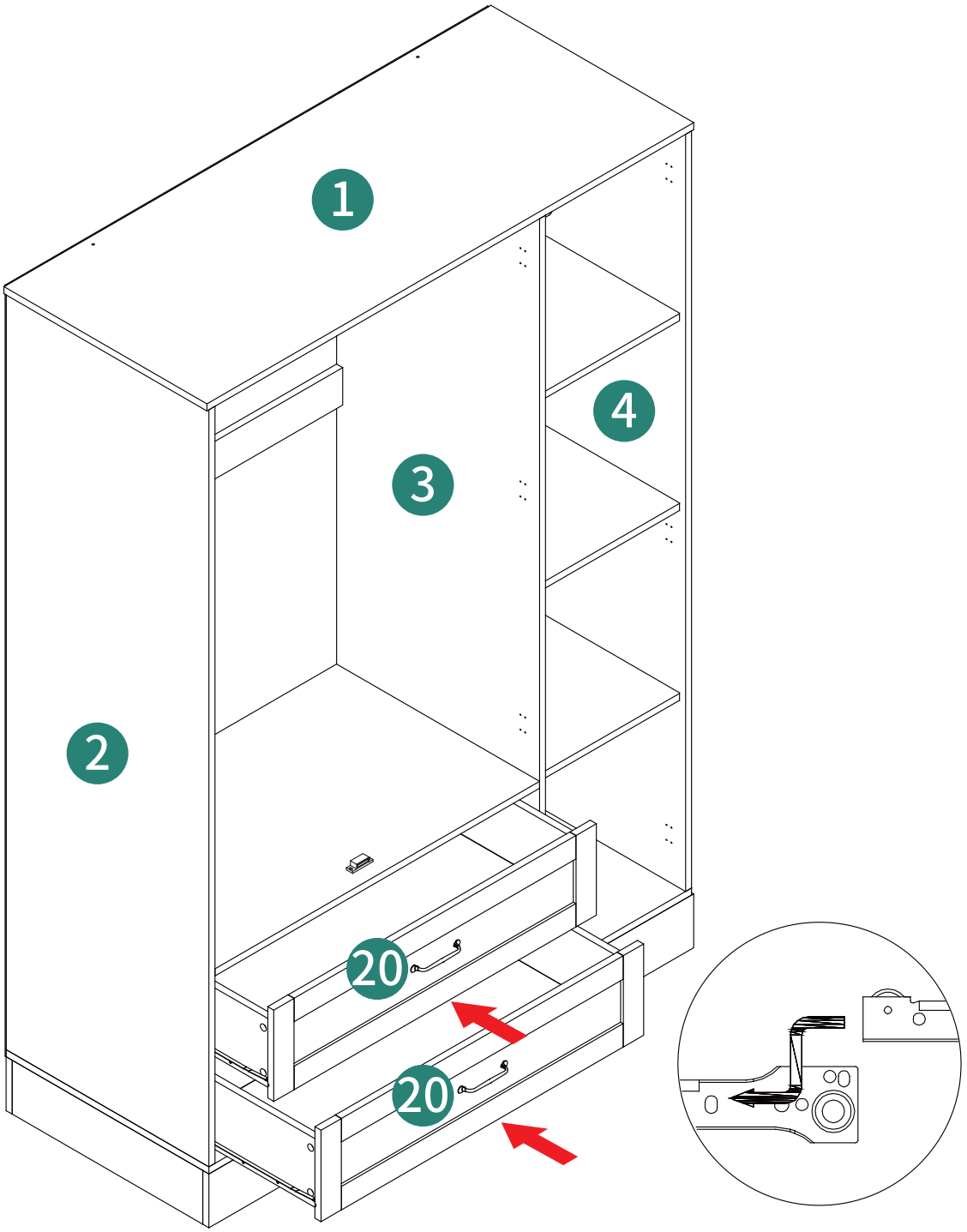

20

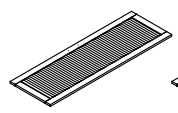
⑰1pc

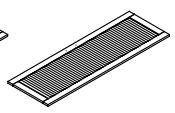
㉕1pc

ST3.5X12mm


Ⓔ4pcs

ST4X14mm


Ⓗ12pcs

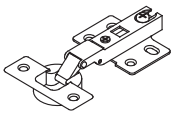
Ⓛ6pcs


Ⓞ4pcs

ST4X18mm


Ⓜ2pcs

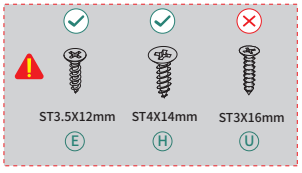

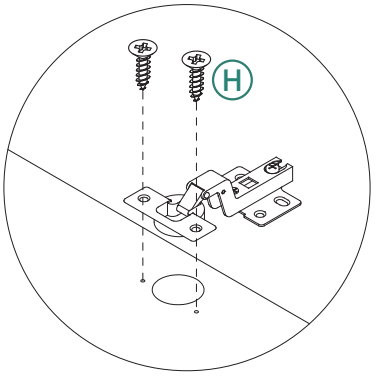

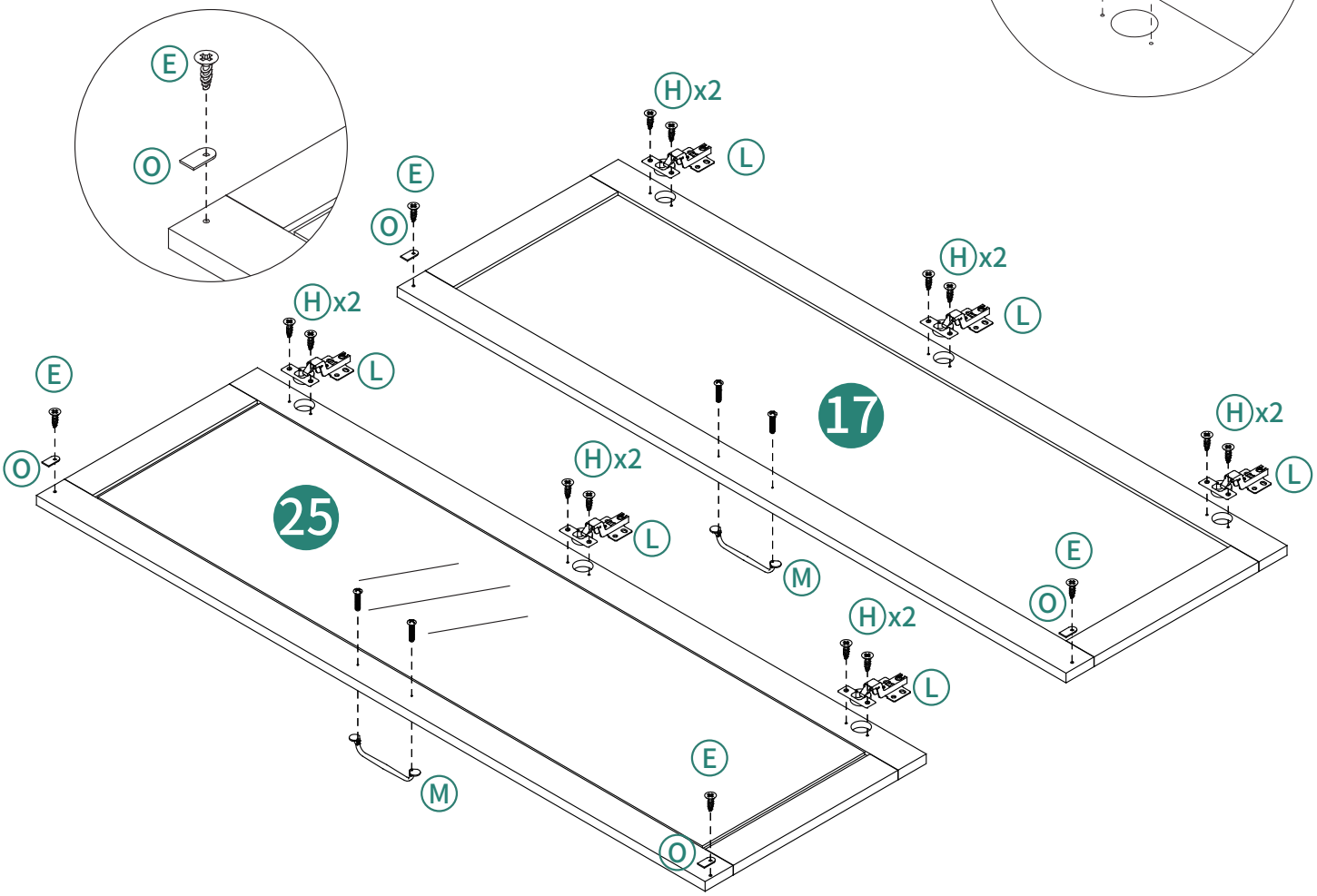

21

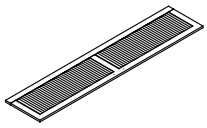

⑱1pc

ST3.5X12mm



Ⓔ4pcs

ST4X14mm



Ⓗ6pcs

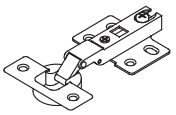

Ⓛ3pcs



Ⓥ2pcs

ST4X18mm



Ⓜ1pc

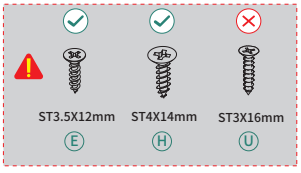

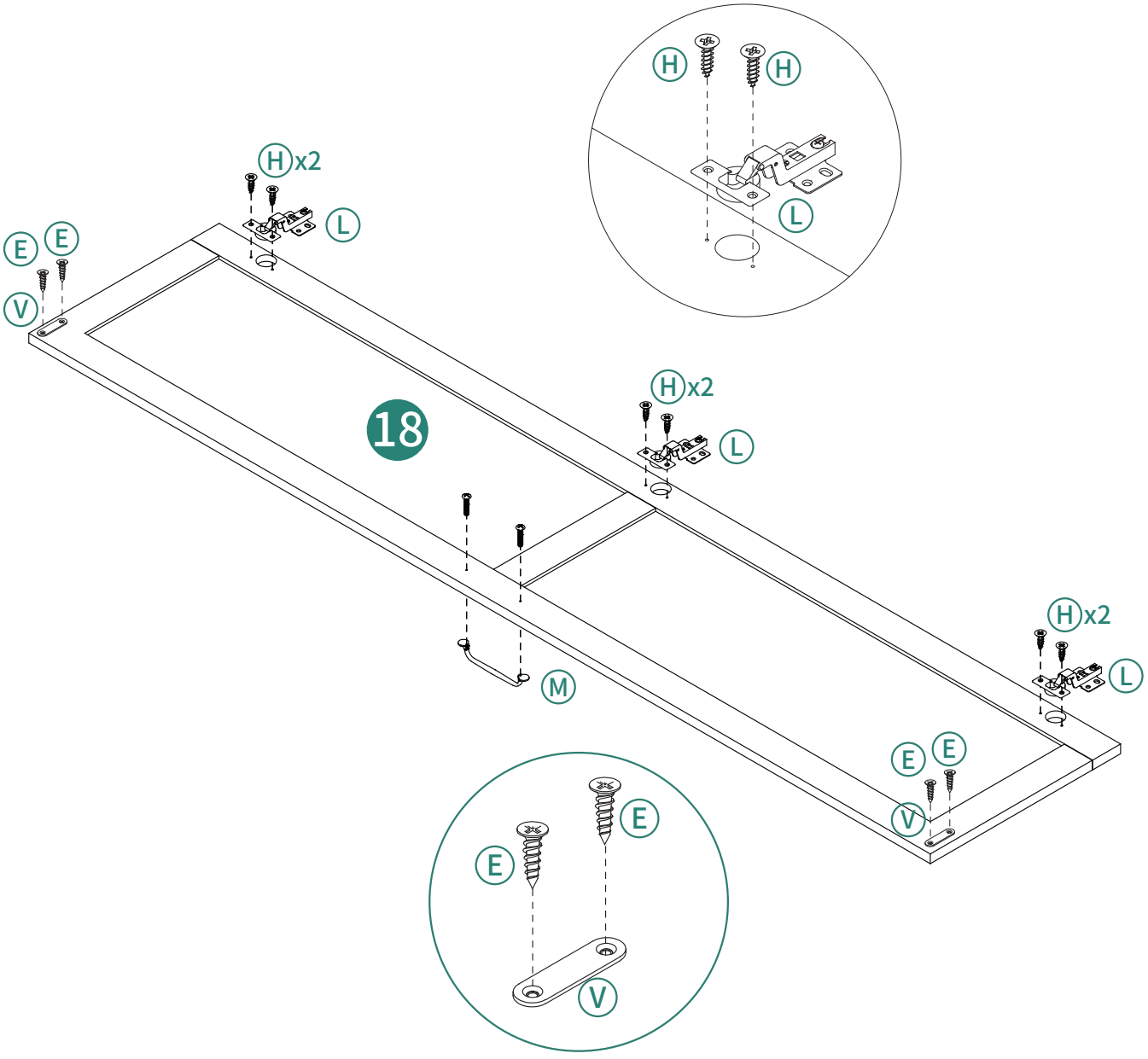

22

ST4X14mm



Ⓗ12pcs

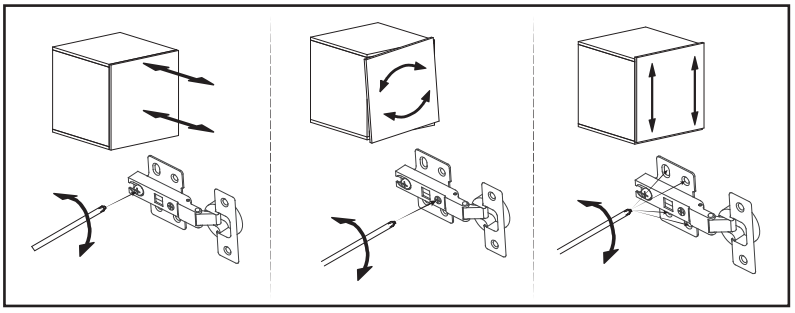

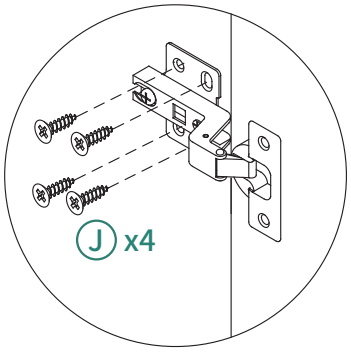

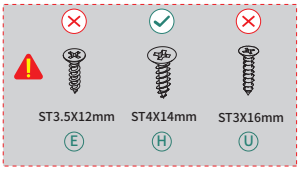

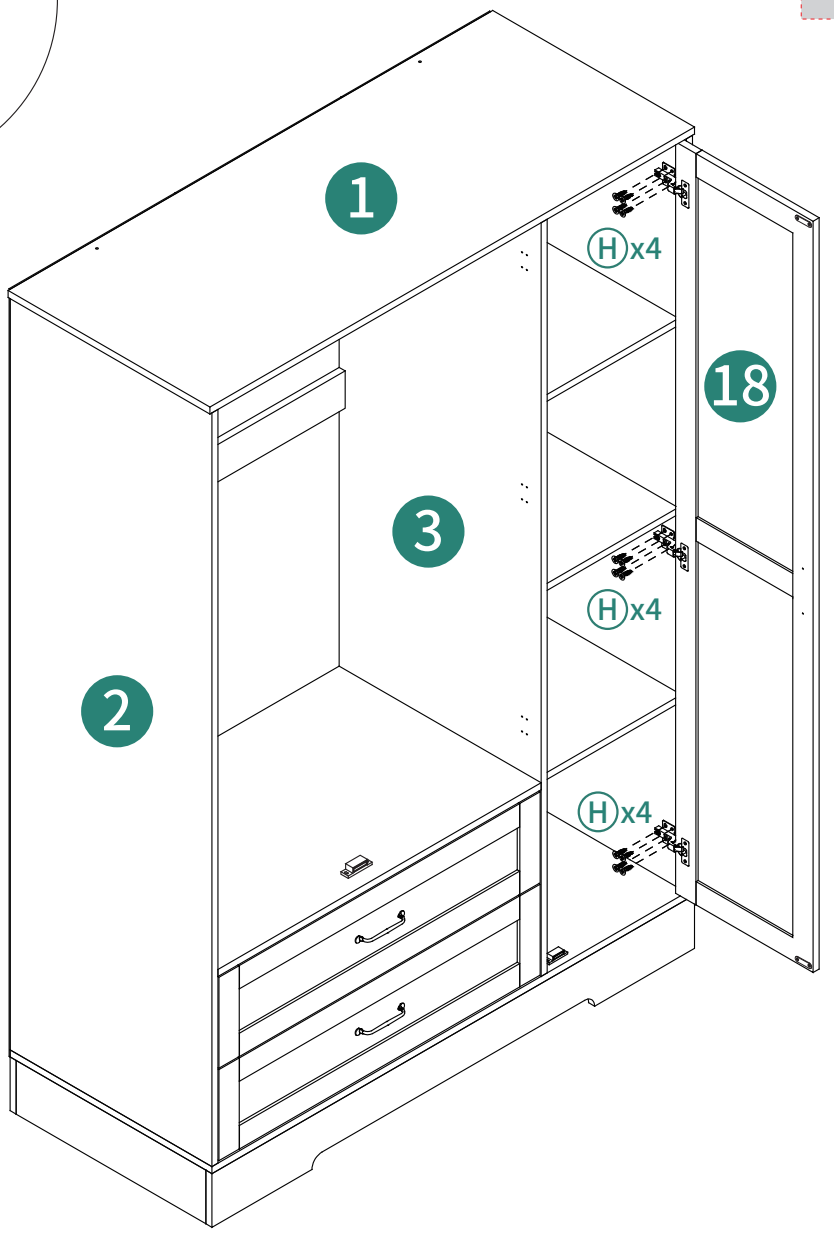

23

ST4X14mm



Ⓗ12pcs

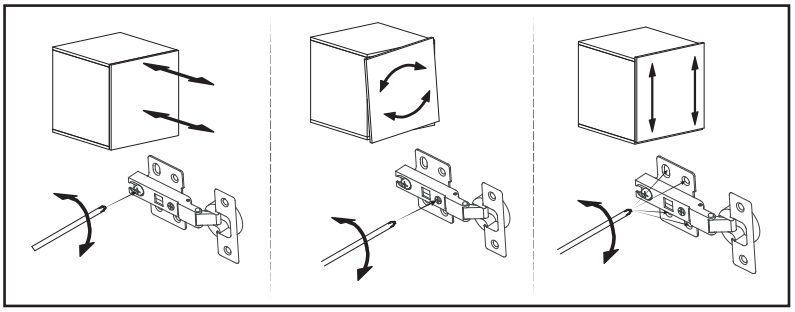

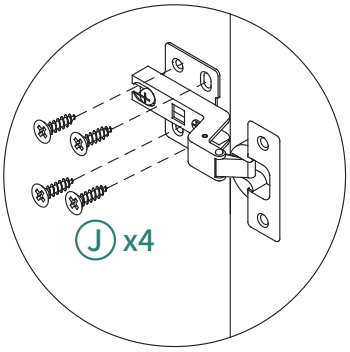

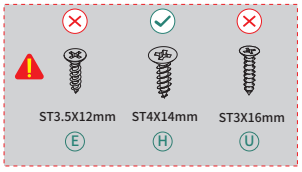

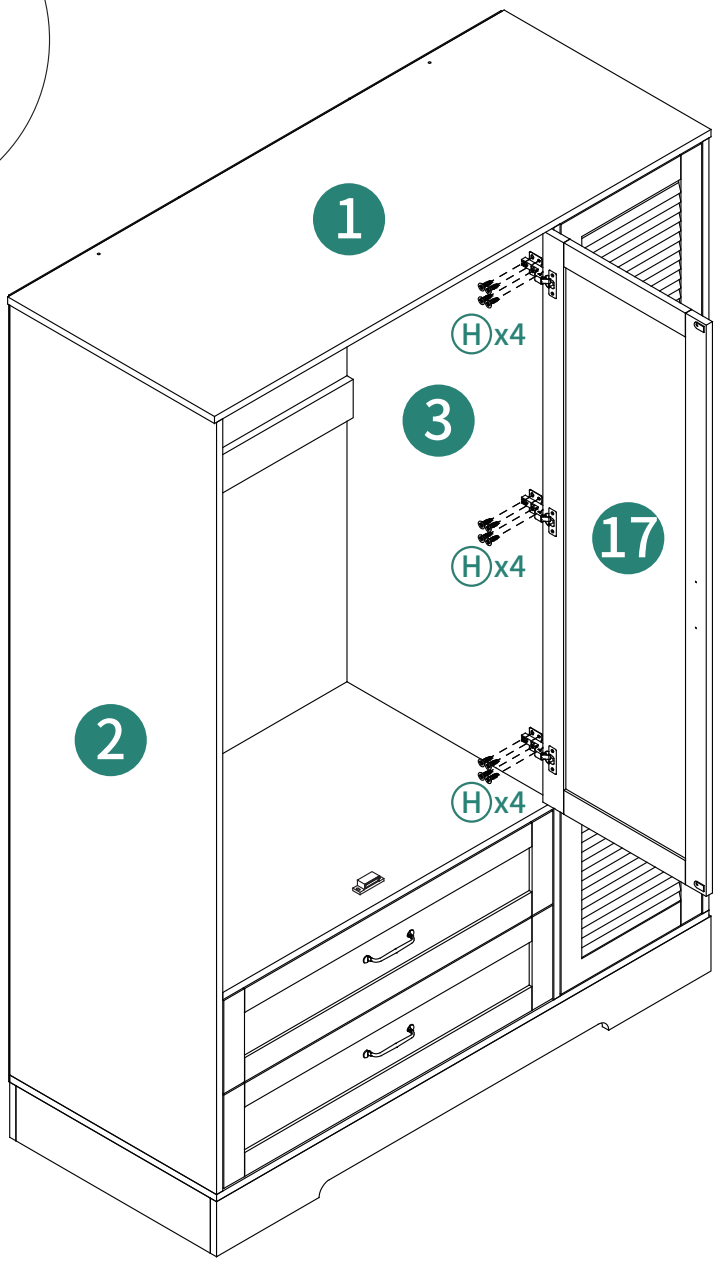

24

ST4X14mm



Ⓗ12pcs

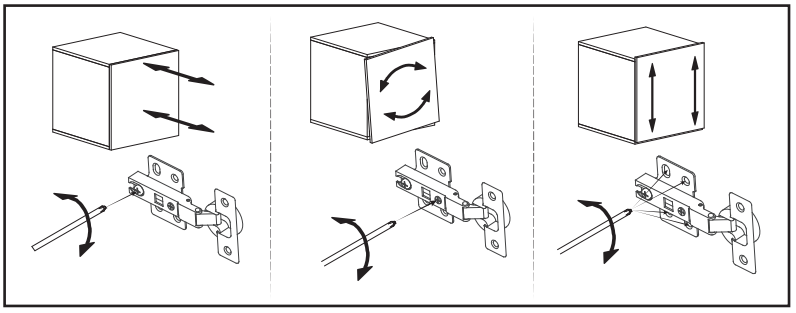

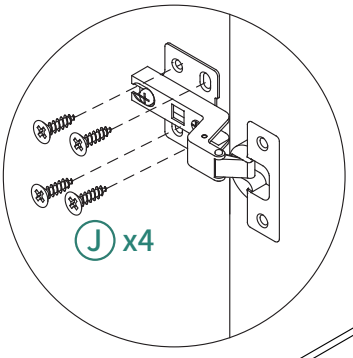

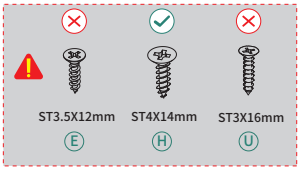

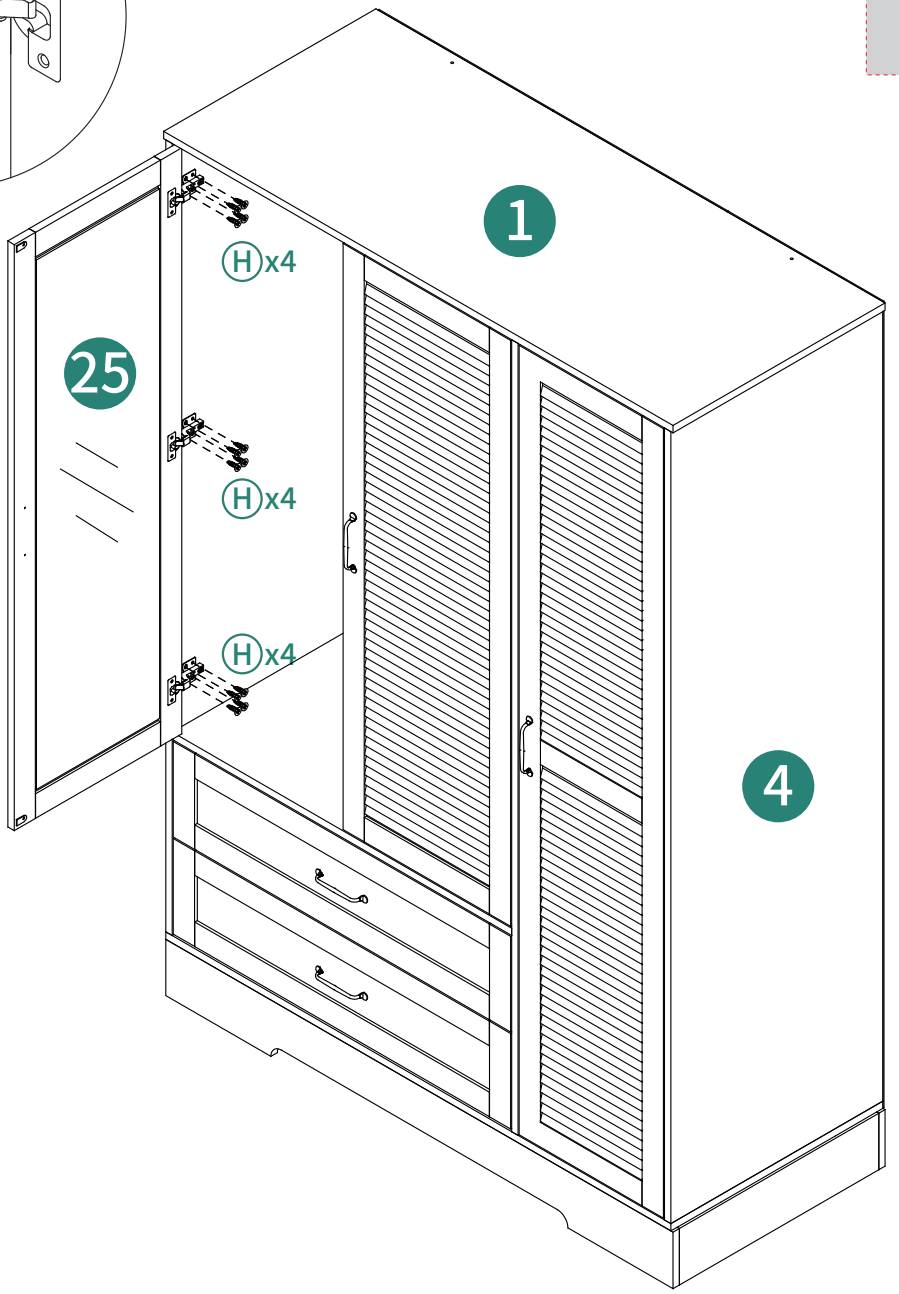

25

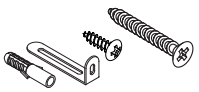

Ⓝ2pcs

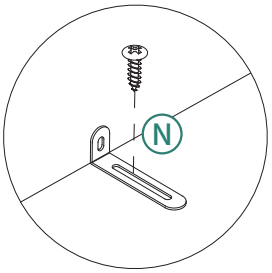

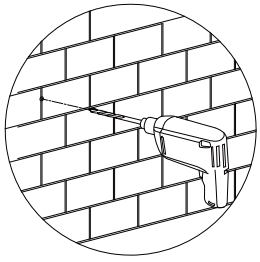

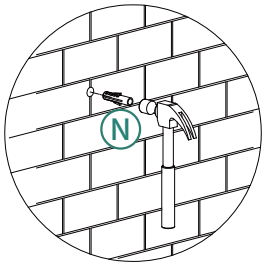

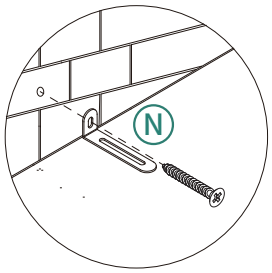

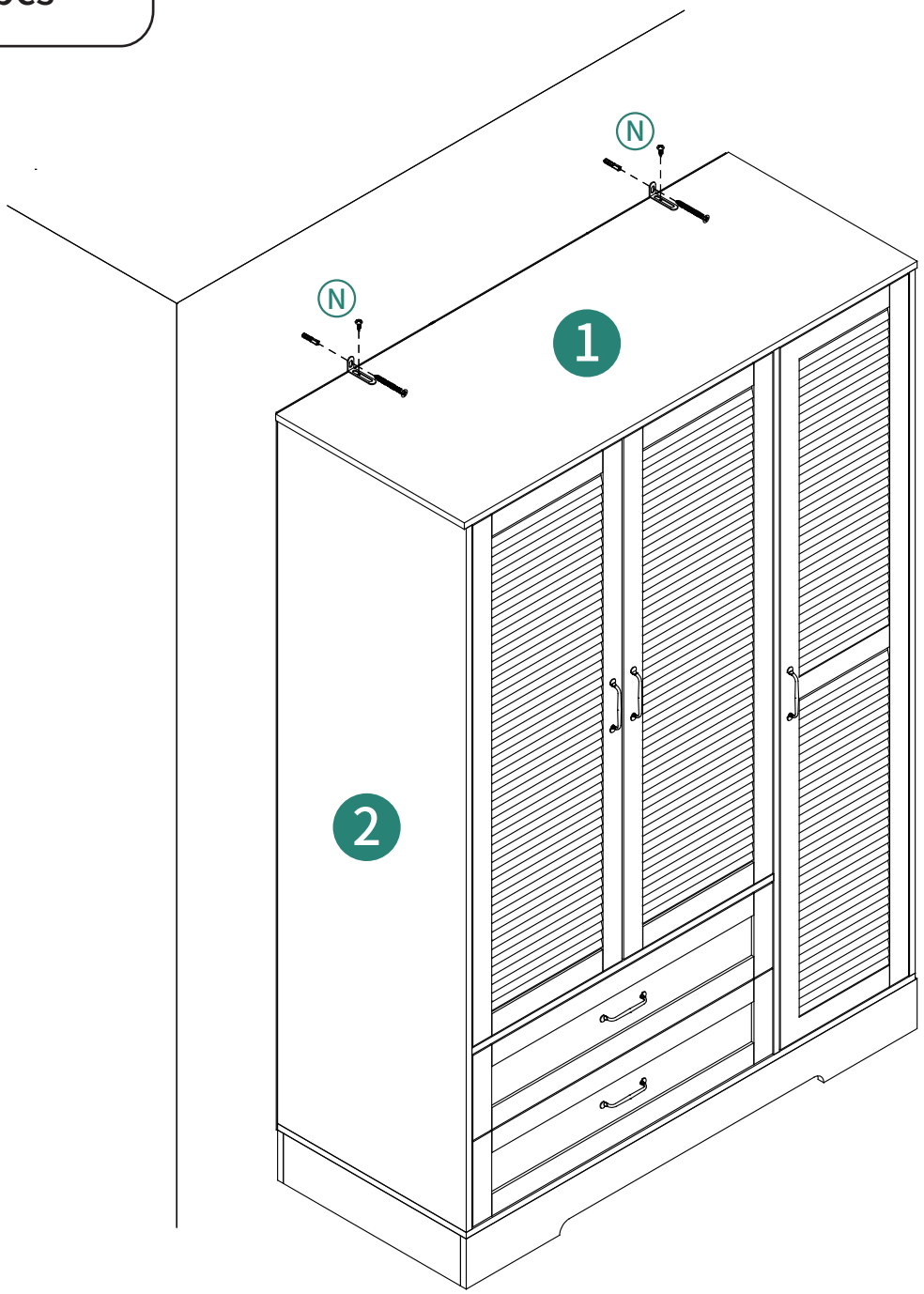

HELP CENTER


Inquiry

Assembly issue

Missing parts

Returns&Refunds

If you encounter any difficulties during assembly, please contact us.support@Yanosaku.com
Wenn Sie während der Montage auf Schwierigkeiten stoßen, kontaktieren Sie uns bitte.support@Yanosaku.com
Si vous rencontrez des difficultés lors du montage, veuillez nous contacter.support@Yanosaku.com
Se incontri difficoltà durante il montaggio, ti preghiamo di contattarci.support@Yanosaku.com
Si encuentras alguna dificultad durante el ensamblaje, por favor contáctanos.support@Yanosaku.com

DISCLAIMER

Manufacturer and seller expressly disclaim any and all liability for personal injury, property damage or loss, whether direct, indirect, or incidental, resulting from the incorrect attach ment, improper use, inadequate maintenance, unapproved modification, or neglect of this product.

Der Hersteller und Verkäufer lehnen ausdrücklich jegliche Haftung für Personenschäden, Sach schäden oder Verluste ab, egal ob direkt, indirekt oder zufällig, die durch falsche Anbringung, unsachgemäßen Gebrauch, unzureichende Wartung, nicht genehmigte Änderungen oder Vernachlässigung dieses Produkts entstehen.

El fabricante y vendedor renuncian expresamente a toda responsabilidad por lesiones perso nales, daños materiales o pérdidas, ya sean directos, indirectos o incidentales, derivados de la incorrecta colocación, uso inadecuado, mantenimiento insuficiente, modificación no aprobada o negligencia de este producto.

Il produttore e il venditore declinano espressamente ogni responsabilità per lesioni personali, danni materiali o perdite, dirette, indirette o incidentali, derivanti dall'errato fissaggio, uso improprio, manutenzione inadeguata, modifica non autorizzata o negligenza di questo prodotto.

Le fabricant et le vendeur déclinent expressément toute responsabilité en cas de blessures corporelles, de dommages matériels ou de pertes, qu'ils soient directs, indirects ou accessoires, résultant de la fixation incorrecte, de l'utilisation inappropriée, de l'entretien insuffisant, de la modification non approuvée ou de la négligence de ce produit.